MFI

Interfaccia 96x76 mm per fissaggio EOAT su polso ISO 9409-1-50-4-M6 o su QC90-B

(kit completo di viti)
(materiale: acciaio)

Interface 96x76 mm for EOAT mounting on ISO 9409-1-50-4-M6 wrist or on QC90-B

(kit with screws)
(material: steel)

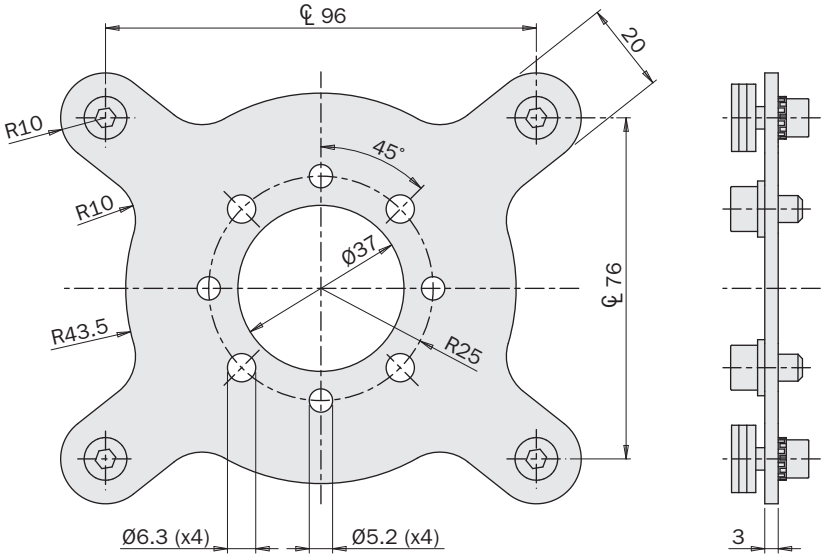

	MFI-A372
Peso *Weight*	218 g

Esempio di utilizzo
Application example

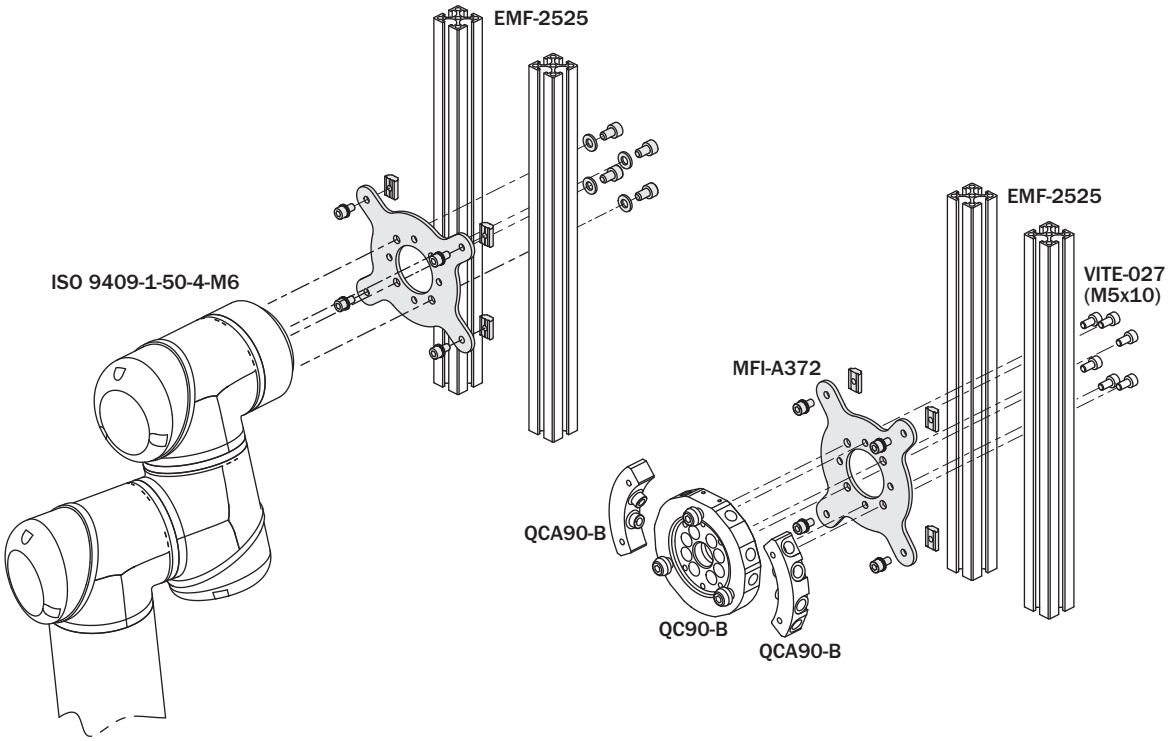

Interfaccia per cambia utensile QC
(kit completo di viti)

Interface for QC quick changer
(kit with screws)

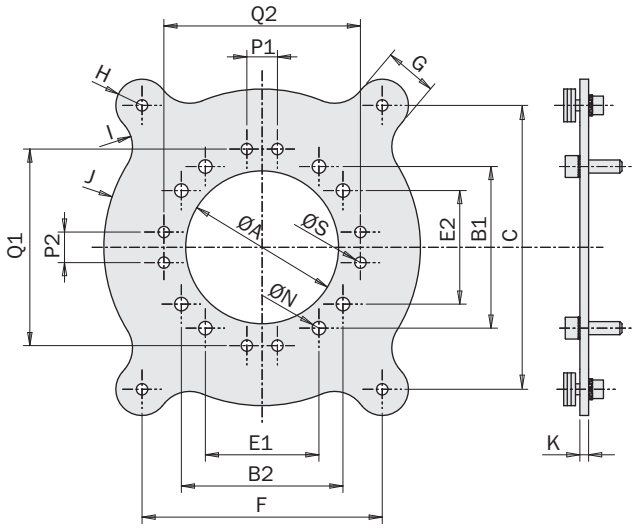

FIRST ANGLE PROJECTION

		MFI-A102	MFI-A103
A	[mm]	Ø37	Ø70
B1	[mm]	35	74
B2	[mm]	-	74
C	[mm]	76	130
E1	[mm]	35	52
E2	[mm]	-	52
F	[mm]	76	110
G	[mm]	16	24
H	[mm]	8	12
I	[mm]	6	15
J	[mm]	43.5	72.5
K	[mm]	3	4
N	[mm]	Ø5.2	Ø6.2
P1	[mm]	14	14
P2	[mm]	-	14
Q1	[mm]	78	90
Q2	[mm]	-	90
S	[mm]	Ø5.2	Ø5.2
QC...-B		QC90-B	QC150-B QC160-B
Peso *Weight*		190 g	540 g

Esempio di utilizzo
Application example

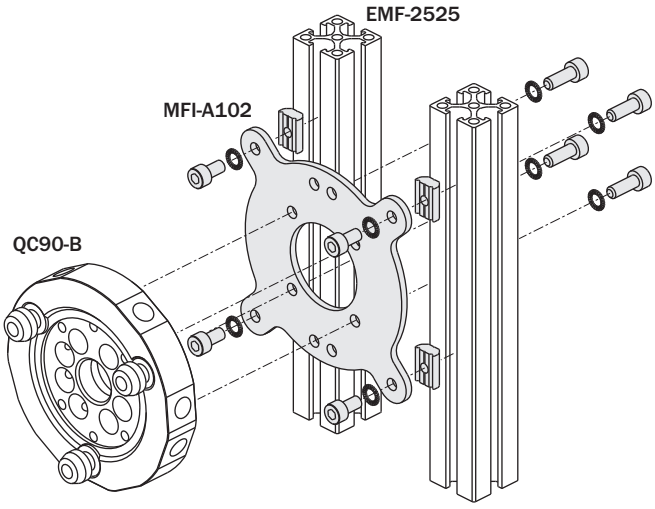

Interfaccia per cambia utensile QC

(kit completo di viti)

Interface for QC quick changer

(kit with screws)

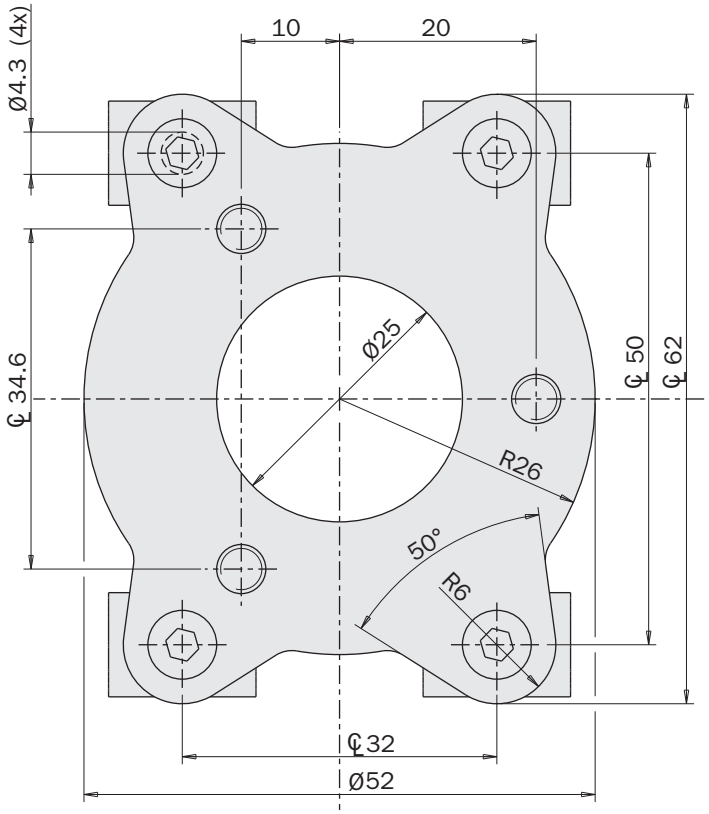

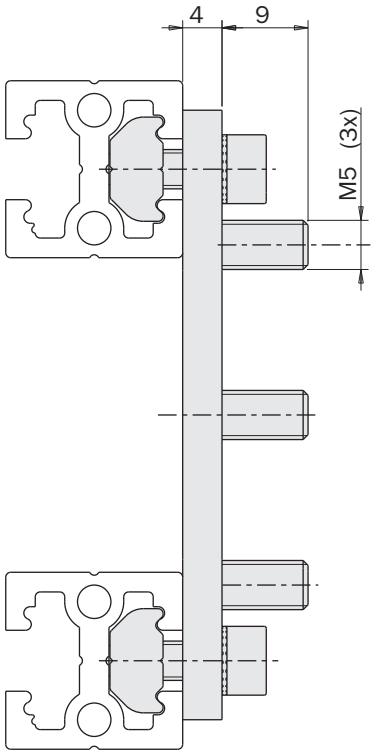

FIRST ANGLE PROJECTION

	MFI-A277
QC...-B	QC50-B
Peso *Weight*	90 g

Esempio di utilizzo
Application example

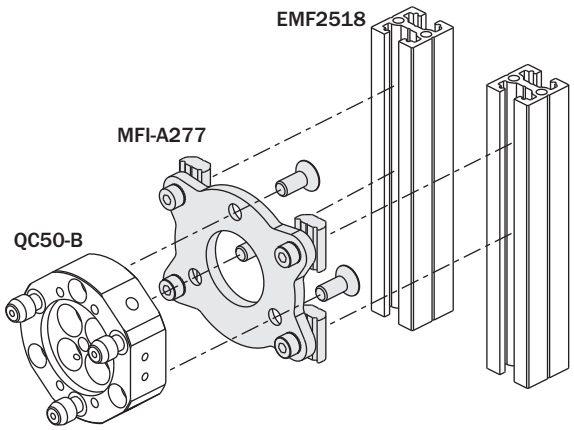

Staffa per fissaggio a 90° di profili
(kit completo di viti)

Angle bracket for profiles
(kit with screws)

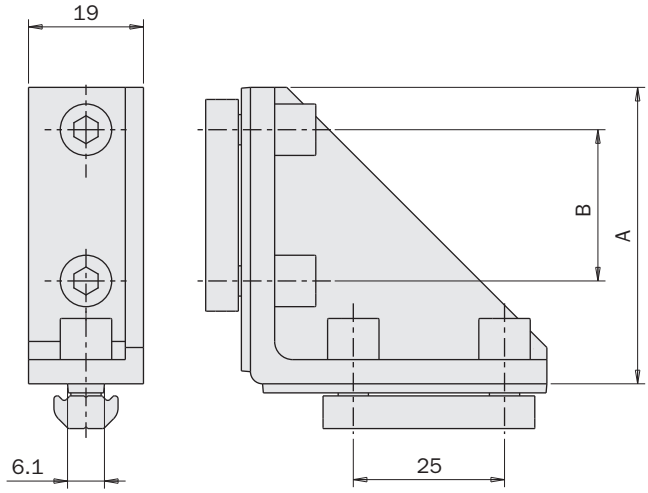

		MFI-A140	MFI-A141
A	[mm]	24.5	49
B	[mm]	-	25
Peso *Weight*		33 g	82 g

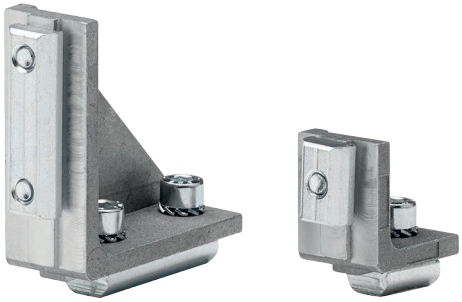

FIRST ANGLE PROJECTION

Esempio di utilizzo
Application example

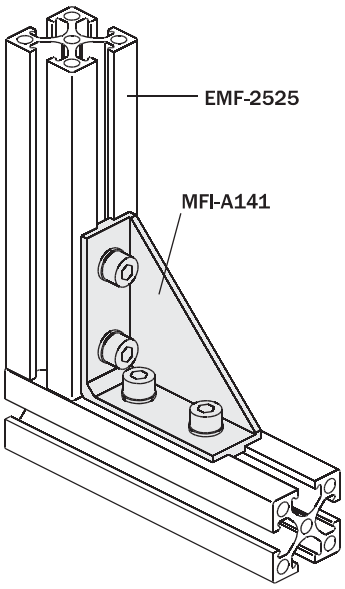

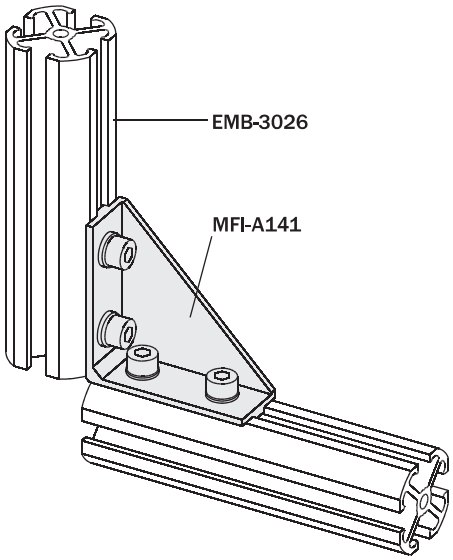

Piastra di fissaggio dritta

(kit completo di viti)

Straight fixing plate

(kit with screws)

		MFI-A226	MFI-A227	MFI-A228
A	[mm]	25	25	40
B	[mm]	50	100	160
C	[mm]	25	25	40
D	[mm]	-	25	40
E	[mm]	-	25	40
Compatibile con: *Compatible with:*		2510	2510	-
		2518	2518	-
		2525	2525	-
		5025	5025	-
		-	-	4040
		-	-	8040
Peso *Weight*		45 g	95 g	195 g

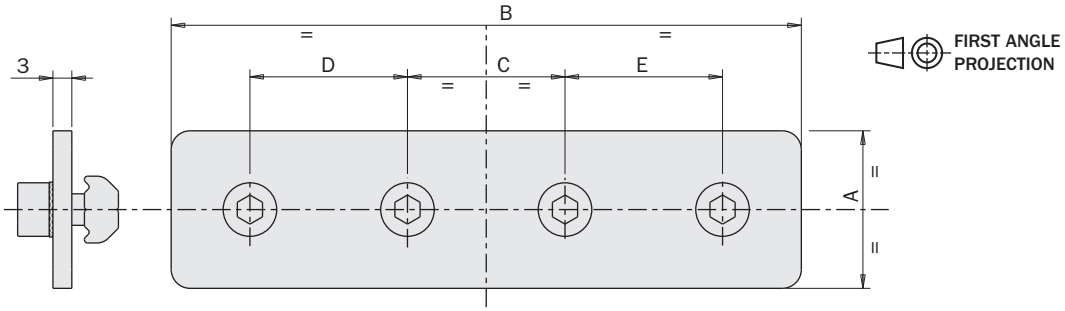

Esempio di utilizzo
Application example

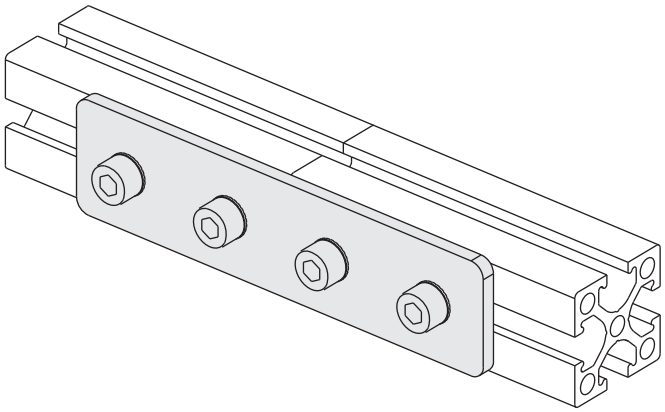

Piastra di fissaggio a L

(kit completo di viti)
(materiale: acciaio)

L-shaped fixing plate

(kit with screws)
(material: steel)

		MFI-A232	MFI-A233	MFI-A234
A	[mm]	25	25	40
B	[mm]	50	75	120
C	[mm]	25	25	40
D	[mm]	-	25	40
E	[mm]	25	25	40
F	[mm]	12.5	12.5	20
G	[mm]	50	50	80
Compatibile con: *Compatible with:*		2510	2510	-
		2518	2518	-
		2525	2525	-
		5025	5025	-
		-	-	4040
		-	-	8040
Peso *Weight*		70 g	104 g	200 g

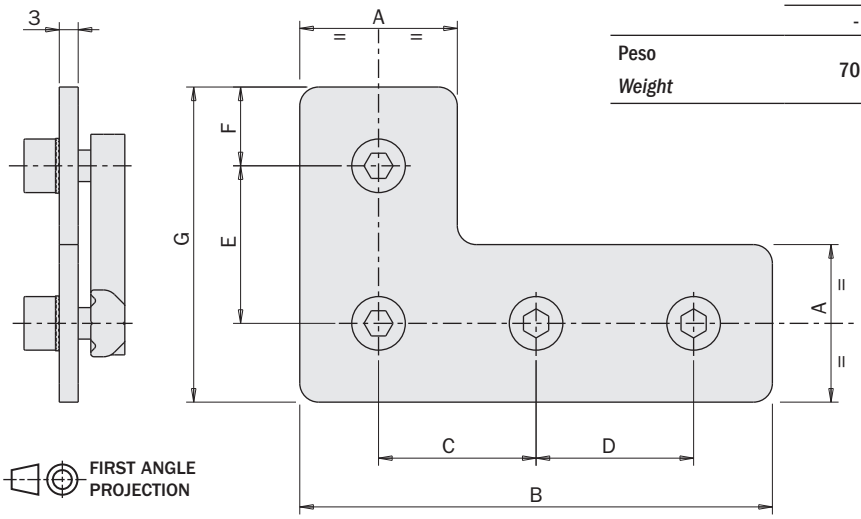

Esempio di utilizzo
Application example

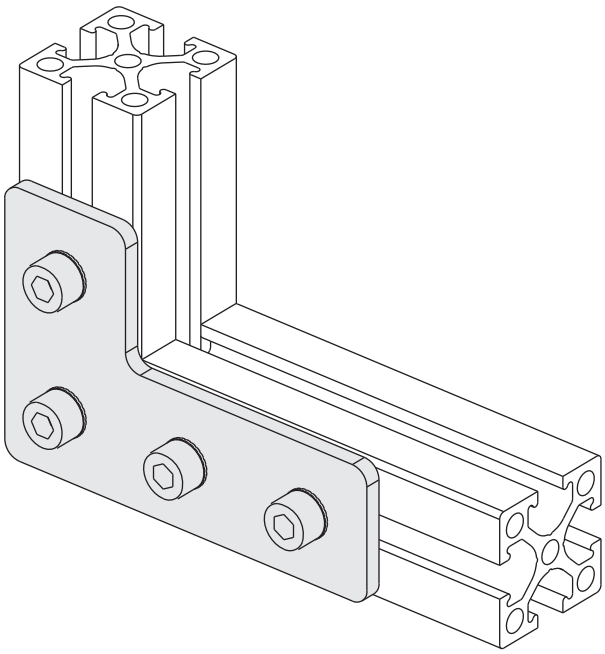

Piastra di fissaggio a L in alluminio

(materiale: alluminio)

- Chiavette di centraggio integrate, per assemblare due travi estruse perpendicolari e senza gioco.
- Chiavette piramidali, per uno scorrimento facile nelle cave delle travi durante l'assemblaggio.
- kit completo di viti.

L-shaped aluminium fixing plate

(material: aluminium)

- *Integrated centering keys, for a backlash-free mounting of two perpendicular extruded beams.*
- *Pyramidal keys, for an easy sliding in the beam slots during the assembly.*
- *Kit with screws.*

	MFI-A353
Peso Weight	68 g

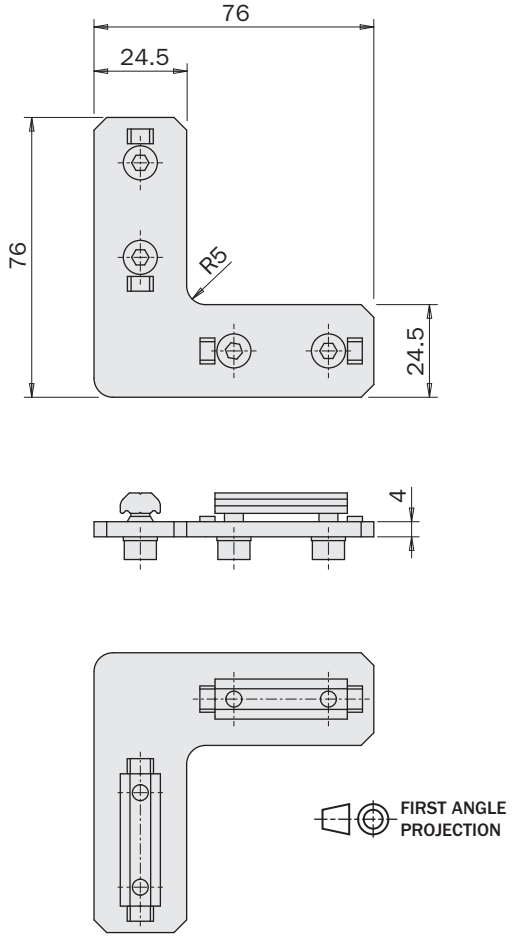

Esempio di utilizzo
Application example

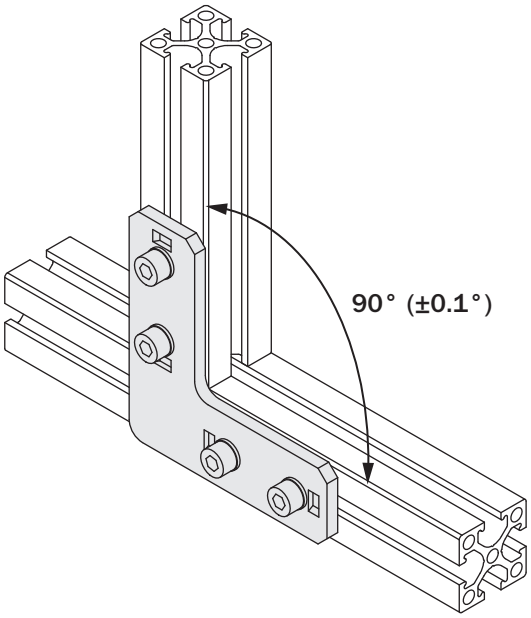

Piastra di fissaggio a T

(kit completo di viti)
(materiale: acciaio)

T-shaped fixing plate

(kit with screws)
(material: steel)

		MFI-A229	MFI-A230	MFI-A231
A	[mm]	25	25	40
B	[mm]	50	100	120
C	[mm]	25	25	90
D	[mm]	-	25	-
E	[mm]	-	25	-
F	[mm]	25	25	40
G	[mm]	12.5	12.5	15
H	[mm]	75	75	110
Compatibile con: *Compatible with:*		2510	2510	-
		2518	2518	-
		2525	2525	-
		5025	5025	-
		-	-	4040
		-	-	8040
Peso *Weight*		95 g	145 g	250 g

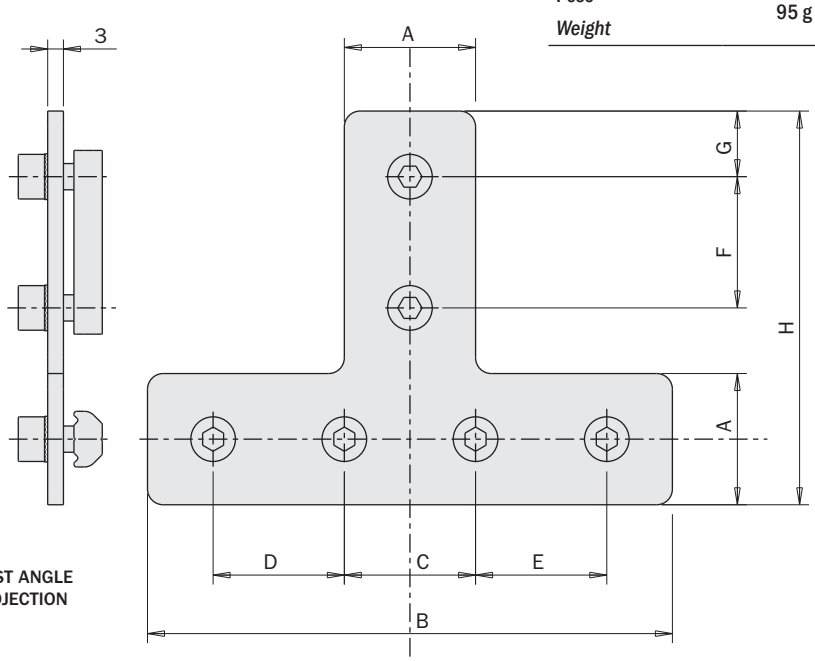

FIRST ANGLE PROJECTION

Esempio di utilizzo
Application example

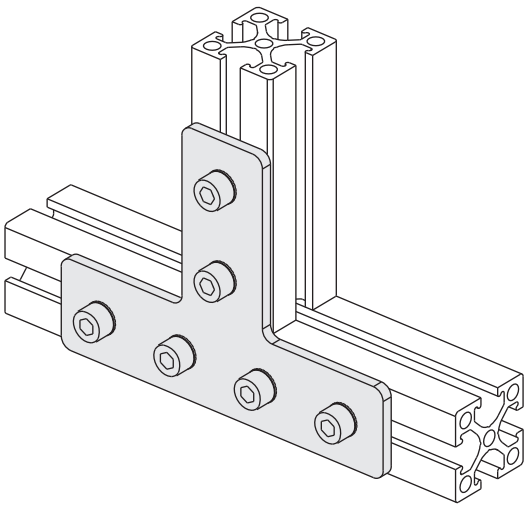

Piastra di fissaggio a 45°

(kit completo di viti)
(materiale: acciaio)

45° fixing plate

(kit with screws)
(material: steel)

	MFI-A221
Peso *Weight*	100 g

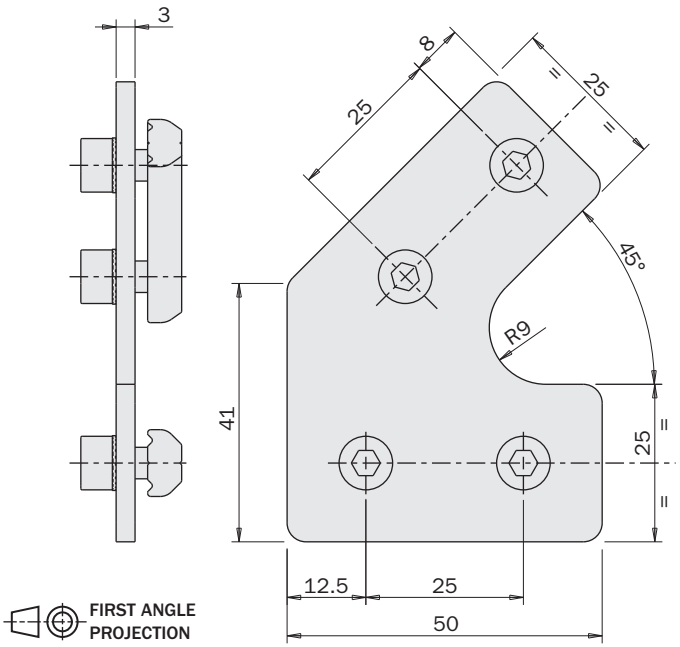

Esempio di utilizzo
Application example

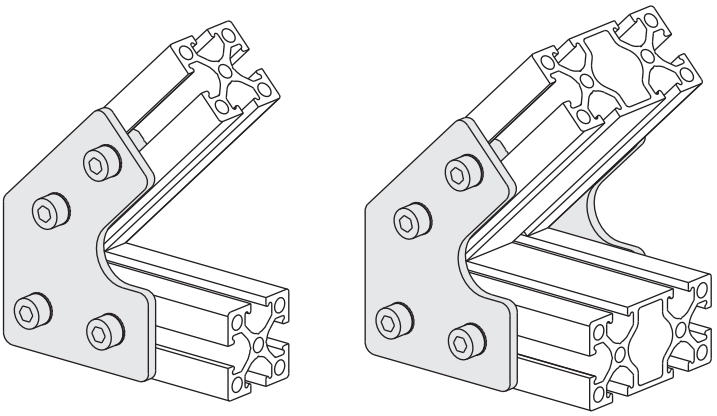

Piastra di fissaggio con angolo regolabile

(kit completo di viti)
(materiale: acciaio)

Fixing plate with adjustable angle

(kit with screws)
(material: steel)

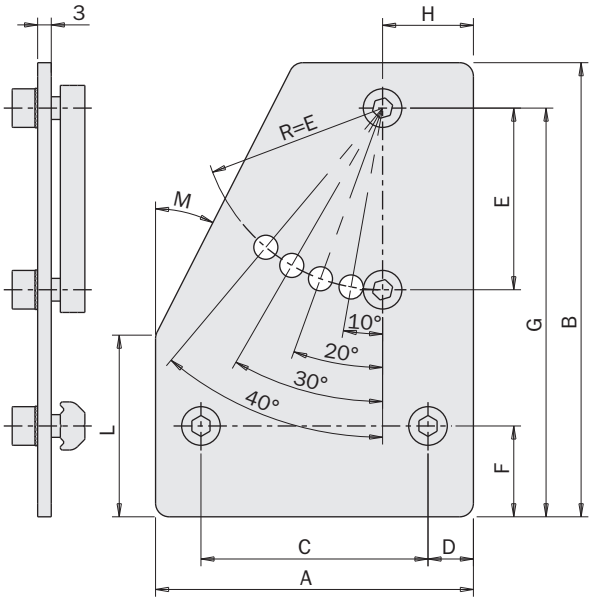

FIRST ANGLE PROJECTION

		MFI-A222	MFI-A224
A	[mm]	60	70
B	[mm]	85	100
C	[mm]	40	50
D	[mm]	10	10
E	[mm]	40	40
F	[mm]	12.5	20
G	[mm]	76	90
H	[mm]	12.5	20
L	[mm]	25	40
M	[mm]	30°	27°
Compatibile con: *Compatible with:*		2510	-
		2518	-
		2525	-
		5025	-
		-	4040
		-	8040
Peso *Weight*		130 g	175 g

Esempio di utilizzo
Application example

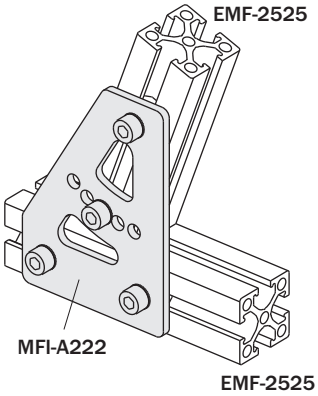

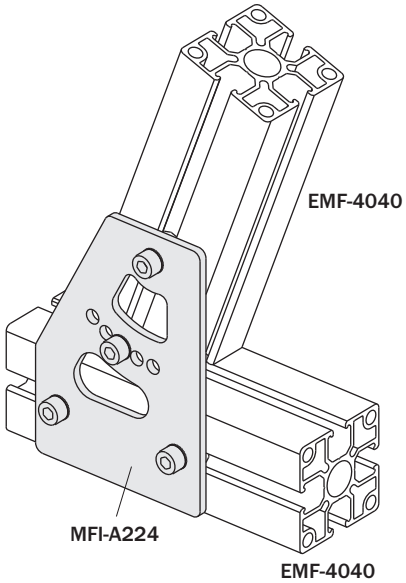

MFI

Piastra di fissaggio con angolo regolabile

(kit completo di viti)
(materiale: acciaio)

Fixing plate with adjustable angle

(kit with screws)
(material: steel)

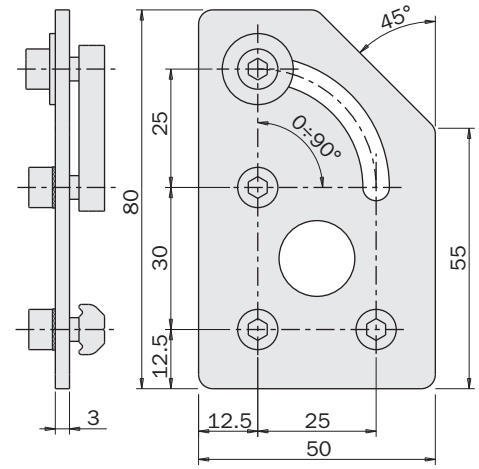

FIRST ANGLE PROJECTION

	MFI-A225
Peso *Weight*	115 g

Esempio di utilizzo
Application example

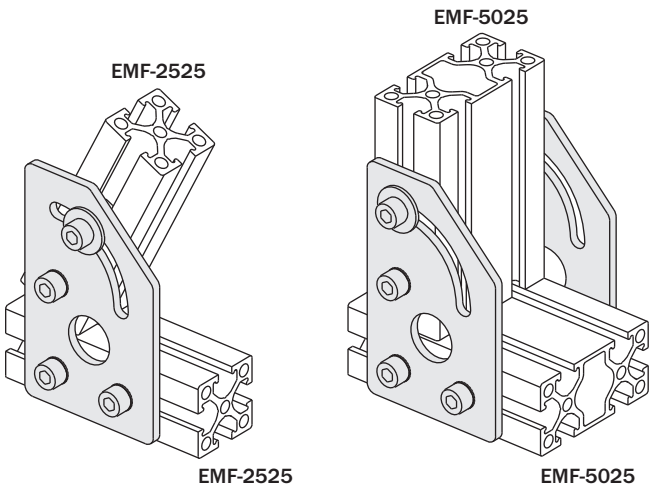

Staffa per fissaggio a croce di profili

(kit completo di viti)
(materiale: alluminio)

Cross mounting bracket for profiles

(kit with screws)
(material: aluminium)

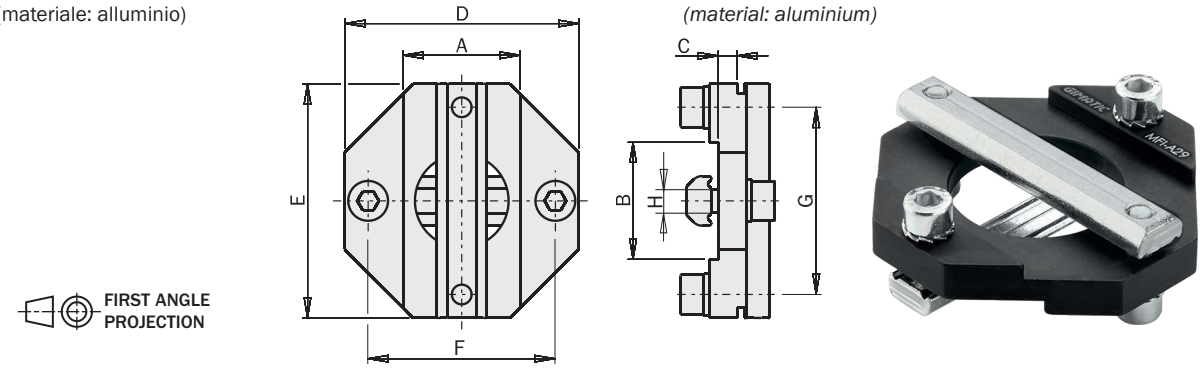

		MFI -A175	MFI -A265	MFI -A11	MFI -A12	MFI -A13	MFI -A29	MFI -A29-H	MFI -A30	MFI -A31	MFI -A32	MFI -A33
A	[mm]	18	18	25	50	25	40	40	80	40	25	25
B	[mm]	18	25	25	50	50	40	40	80	80	80	40
C	[mm]	2	4	4	4	4	4	4	4	4	4	4
D	[mm]	38	38	45	70	45	60	60	100	60	45	45
E	[mm]	38	45	45	70	70	60	60	100	100	100	60
F	[mm]	28	35	35	60	35	50	50	90	50	35	35
G	[mm]	28	35	35	60	60	50	50	90	90	90	50
H	[mm]	M5	M5	M5	M5	M5	M5	M6	M5	M5	M5	M5
EMF-1018		☑	☑	☐	☐	☐	☐	☐	☐	☐	☐	☐
EMF-1818		☑	☑	☐	☐	☐	☐	☐	☐	☐	☐	☐
EMF-2510		☐	☑	☑	☐	☑	☐	☐	☐	☐	☑	☑
EMF-2518		☐	☑	☑	☐	☑	☐	☐	☐	☐	☑	☑
EMF-2525		☐	☑	☑	☐	☑	☐	☐	☐	☐	☑	☑
EMF-5025		☐	☑	☑	☑	☑	☐	☐	☐	☐	☑	☑
EMF-4040		☐	☐	☐	☐	☐	☑	☑	☐	☑	☐	☑
EMF-8040		☐	☐	☐	☐	☐	☑	☑	☑	☑	☑	☑
Peso *Weight*		40 g	60 g	75 g	170 g	155 g	85 g	85 g	255 g	175 g	140 g	75 g

Esempio di utilizzo
Application example

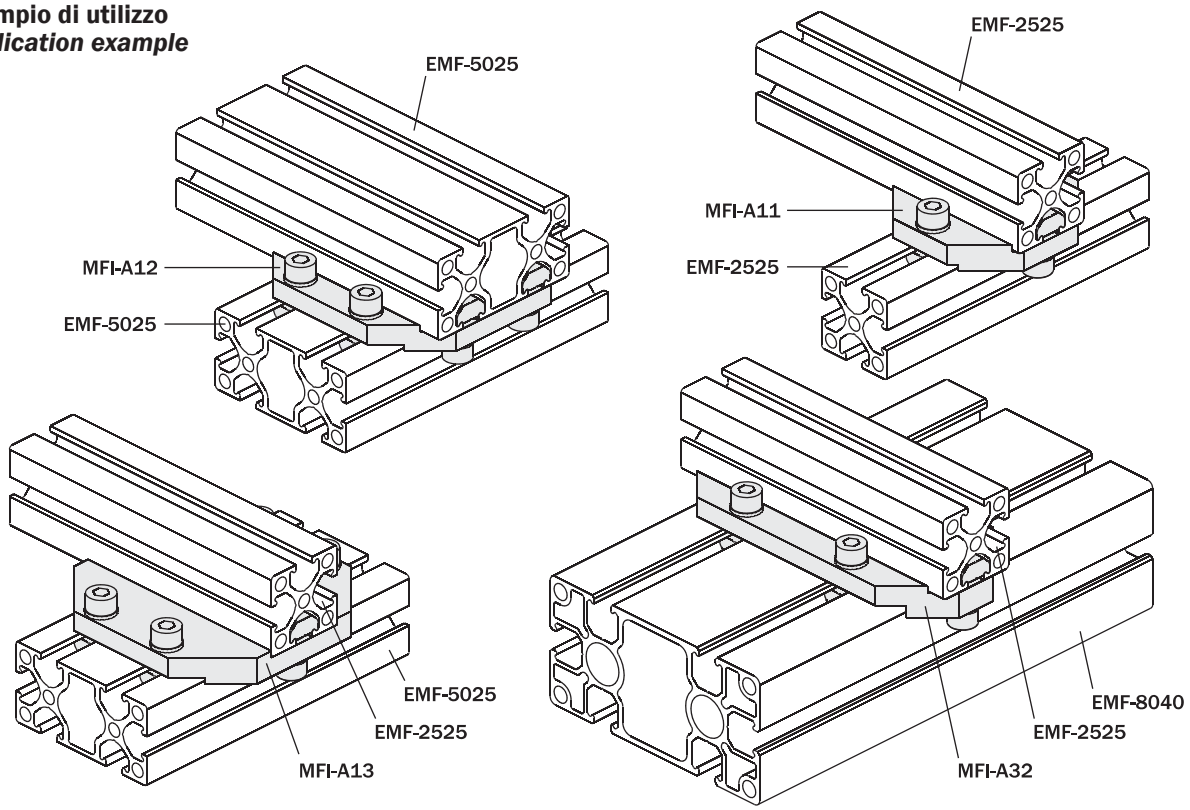

Staffa in alluminio per fissaggio a croce

(kit completo di viti)
(materiale: alluminio)

- Chiavette di centraggio integrate, per assemblare due travi estruse perpendicolari e senza gioco.
- Chiavette piramidali, per uno scorrimento facile nelle cave delle travi durante l'assemblaggio.
- kit completo di viti.

Cross mounting aluminium bracket

(kit with screws)
(material: aluminium)

- *Integrated centering keys, for a backlash-free mounting of two perpendicular extruded beams.*
- *Pyramidal keys, for an easy sliding in the beam slots during the assembly.*
- *Kit with screws.*

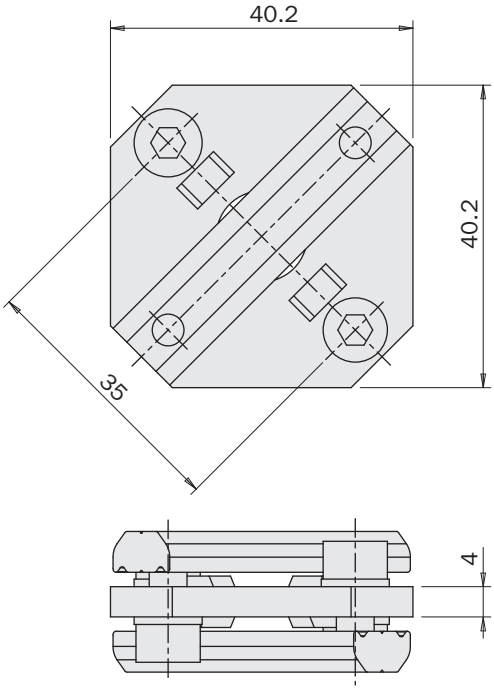

	MFI-A356
Peso *Weight*	57 g

Esempio di utilizzo
Application example

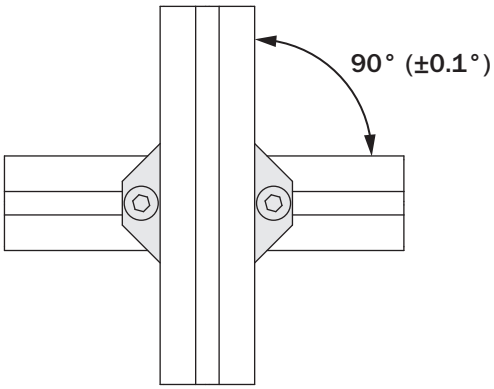

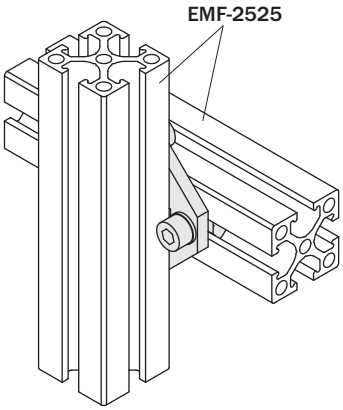

Staffa (quadra) per fissaggio a croce

(kit completo di viti)
(materiale: alluminio)

Cross (square) joint connector

(kit with screws)
(material: aluminium)

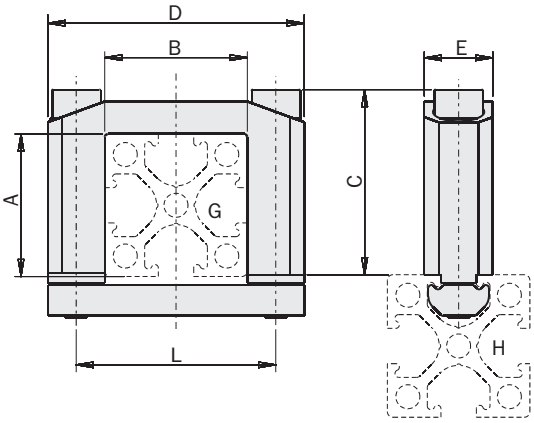

FIRST ANGLE PROJECTION

		MFI-A244	MFI-A16	MFI-A17	MFI-A18
A	[mm]	18	25	50	25
B	[mm]	18	25	25	50
C	[mm]	29	32	57	32
D	[mm]	38	45	45	70
E	[mm]	12	12	12	12
G		EMF-1818	EMF-2525	EMF-5025	EMF-5025
H		EMF-1818	-	-	-
		EMF-2518	-	-	-
		EMF-2510	EMF-2510	-	-
		EMF-2518	EMF-2518	-	-
		EMF-2525	EMF-2525	EMF-2525	EMF-2525
		EMF-5025	EMF-5025	EMF-5025	EMF-5025
		EMF-4040	EMF-4040	EMF-4040	EMF-4040
		EMF-8040	EMF-8040	EMF-8040	EMF-8040
		EMB-3026	EMB-3026	EMB-3026	EMB-3026
		EMB-5045	EMB-5045	EMB-5045	EMB-5045
L	[mm]	28	35	35	60
Peso *Weight*		41 g	45 g	65 g	50 g

Esempio di utilizzo
Application example

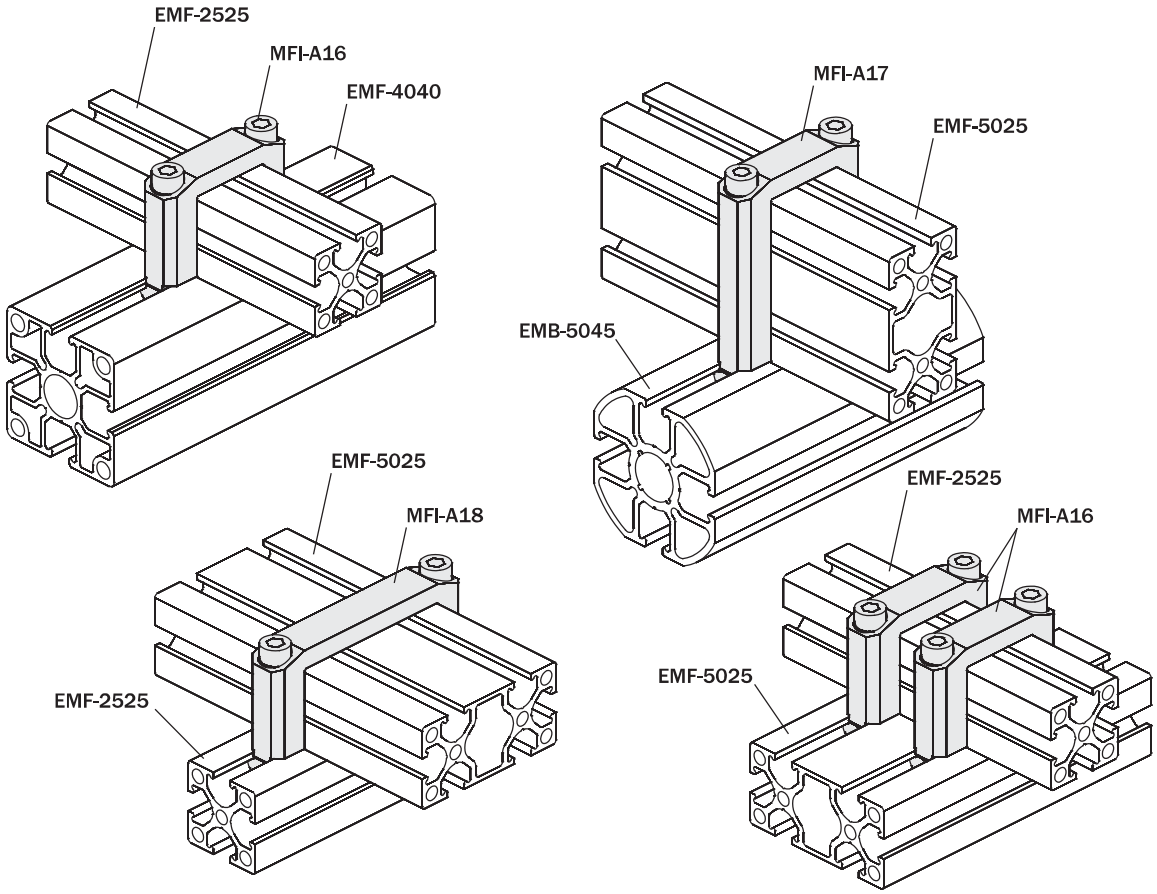

Staffa (tonda) per fissaggio a croce

(kit completo di viti)
(materiale: alluminio)

Cross (round) joint connector

(kit with screws)
(material: aluminium)

		MFI-A156	MFI-A37	MFI-A38	MFI-A39
A	[mm]	Ø10	Ø14	Ø20	Ø30
B	[mm]	25	32	38	50
C	[mm]	18.5	23	28	34
D	[mm]	7	9	12.5	17
E	[mm]	10	12	15	20
H		EMF-1018	-	-	-
		EMF-1818	-	-	-
		EMF-2510	EMF-2510	-	-
		EMF-2518	EMF-2518	-	-
		EMF-2525	EMF-2525	EMF-2525	EMF-2525
		EMF-5025	EMF-5025	EMF-5025	EMF-5025
		EMF-4040	EMF-4040	EMF-4040	EMF-4040
		EMF-8040	EMF-8040	EMF-8040	EMF-8040
		EMB-2017	-	-	-
		EMB-3026	EMB-3026	EMB-3026	EMB-3026
		EMB-5045	EMB-5045	EMB-5045	EMB-5045
L	[mm]	17	22	28	40
Peso *Weight*		15 g	32 g	45 g	75 g

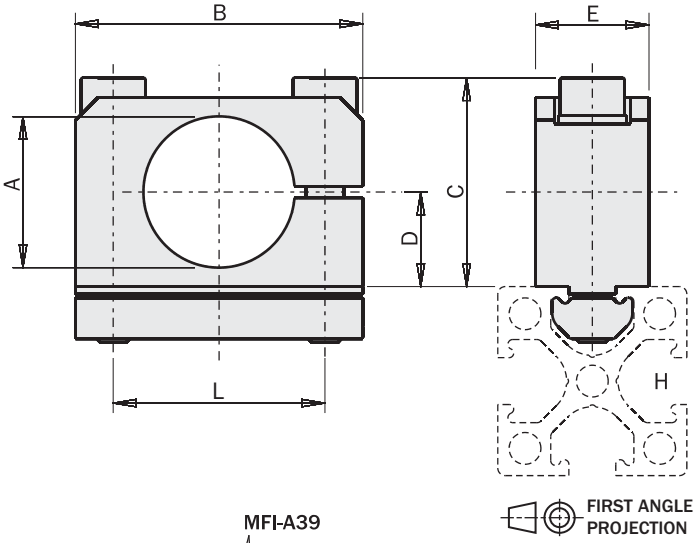

Esempio di utilizzo
Application example

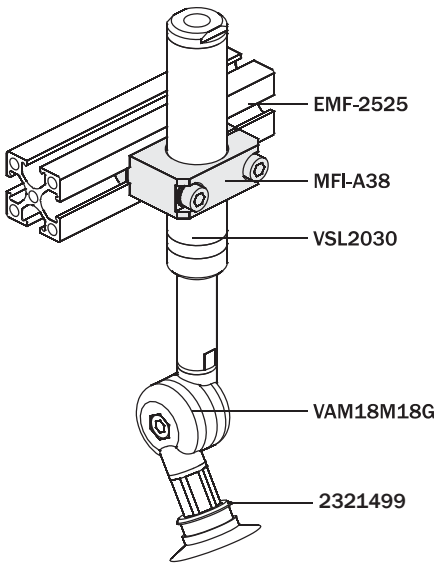

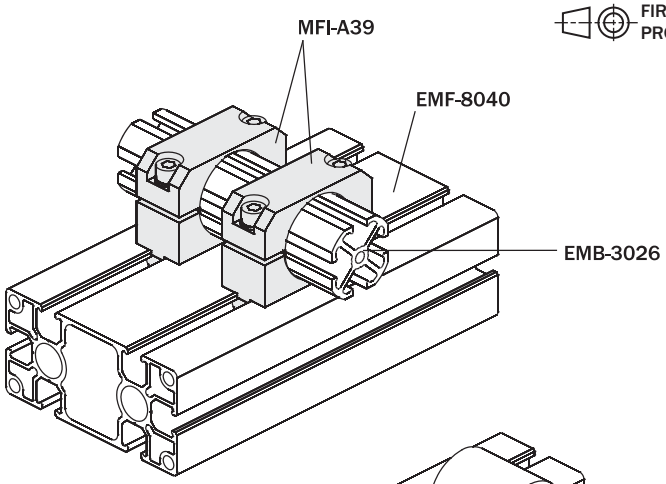

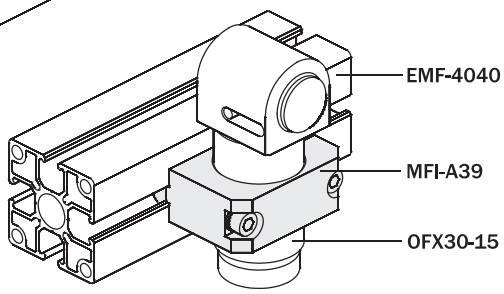

Fissaggio verticale profili

(kit completo di viti)
(materiale: alluminio)

Vertical fastening of the profiles

(kit with screws)
(material: aluminium)

		MFI-A217	MFI-A218
A	[mm]	25	50
B	[mm]	17.5	42.5
C	[mm]	50	70
Compatibile con: *Compatible with:*		EMB-2525, EMF-2525	
		EMB-5025, EMF-5025	
Peso *Weight*		65 g	85 g

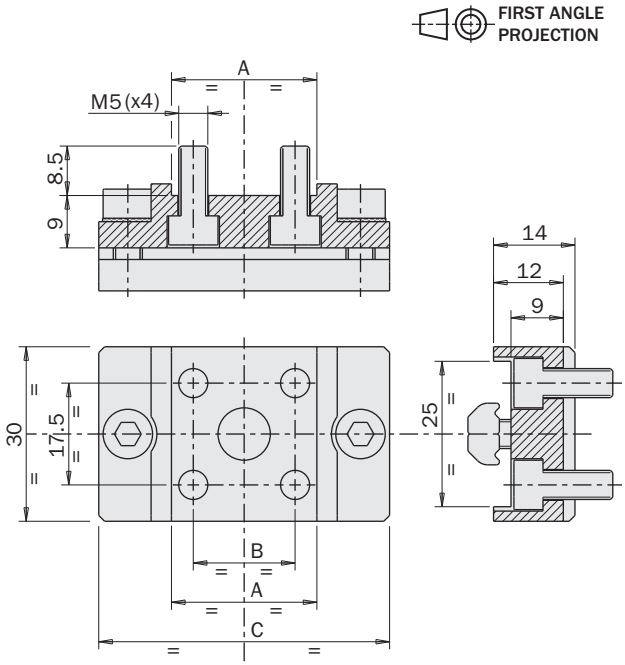

Esempio di utilizzo
Application example

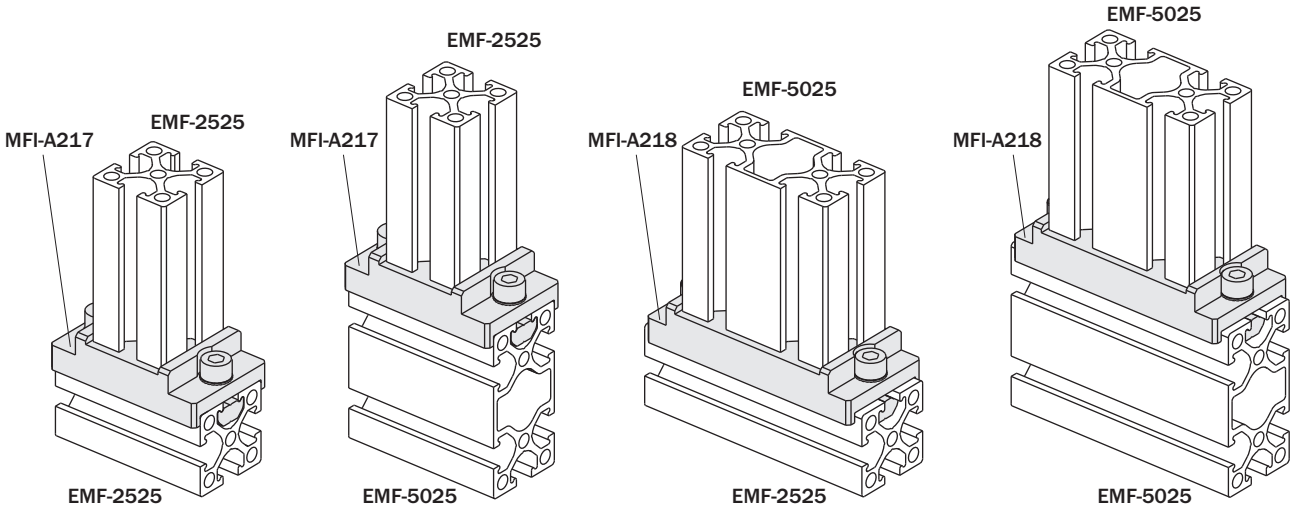

Fissaggio verticale profili

(kit completo di viti)
(materiale: alluminio)

Vertical fastening of the profiles

(kit with screws)
(material: aluminium)

	MFI-A219
Peso *Weight*	110 g

	MFI-A220
Peso *Weight*	140 g

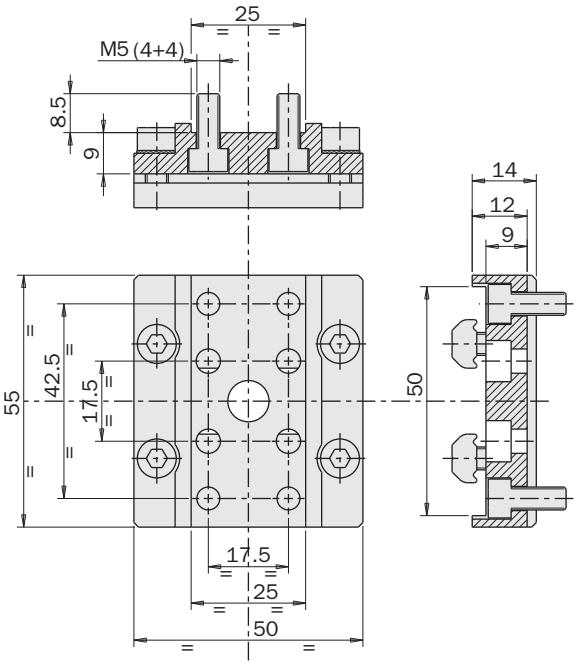

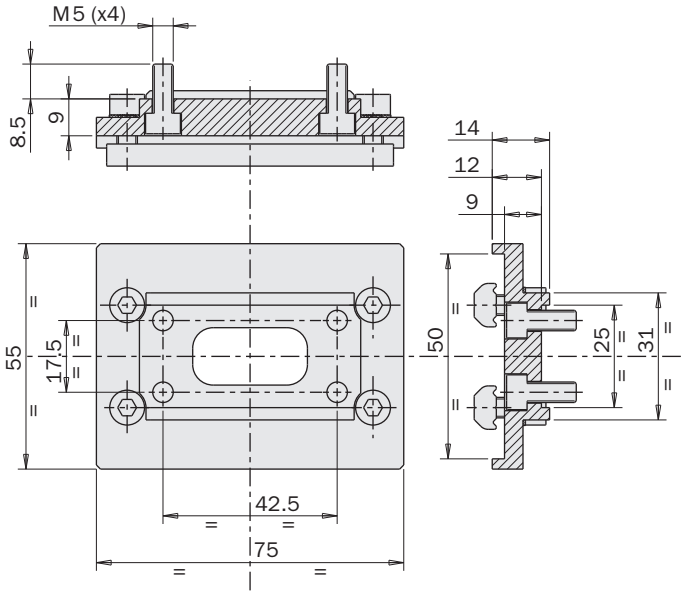

FIRST ANGLE PROJECTION

Esempio di utilizzo
Application example

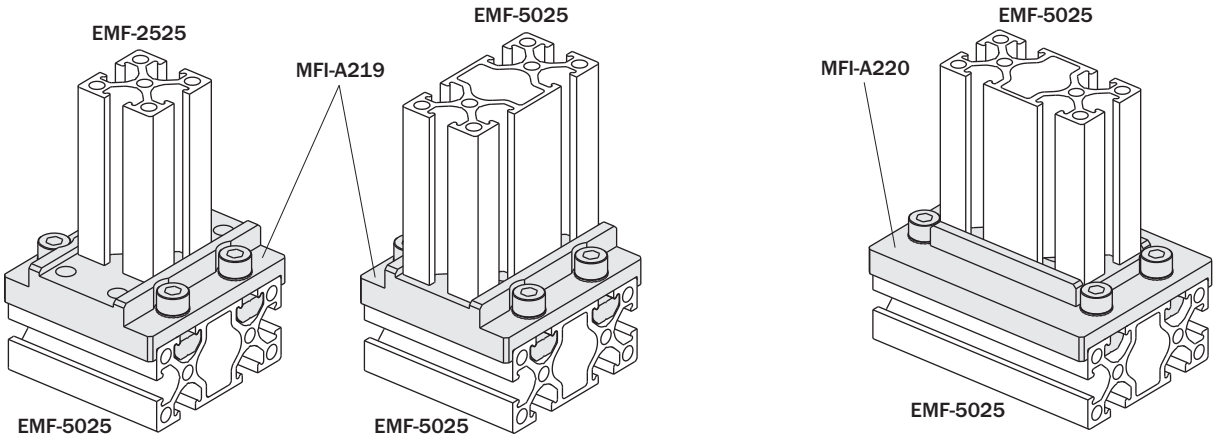

Interfaccia per braccio a sbalzo

(kit completo di viti)
(materiale: alluminio)

Interface for square profile/Quick Changer

(kit with screws)
(material: aluminium)

	MFI-A254
Peso *Weight*	680 g

	MFI-A255
Peso *Weight*	1300 g

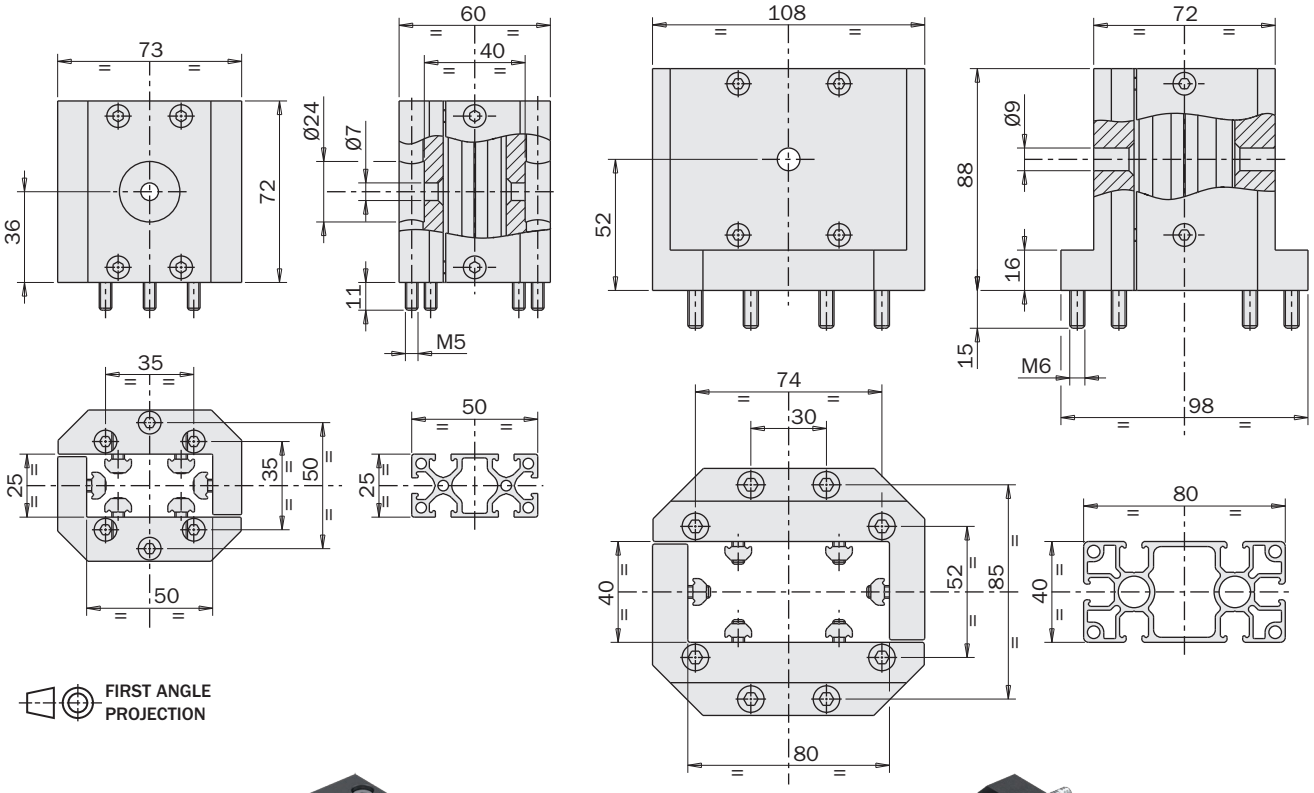

Esempio di utilizzo
Application example

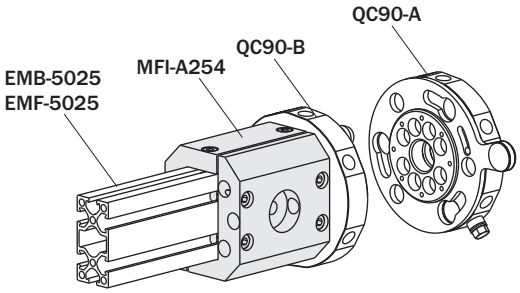

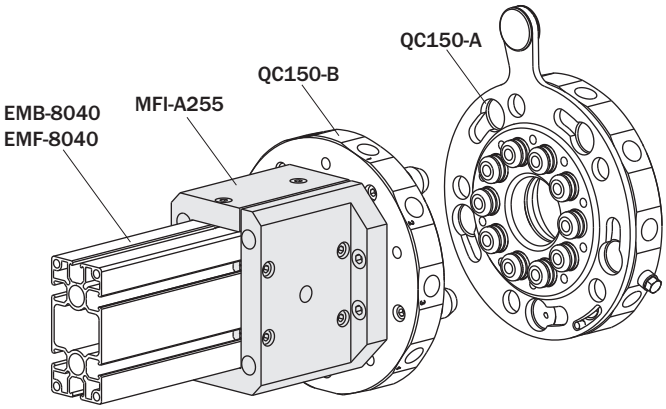

Staffa

(kit completo di viti)
(materiale: alluminio)

Mounting bracket

(kit with screws)
(material: aluminium)

		MFI-A01	MFI-A270	MFI-A02	MFI-A204	MFI-A03
A	[mm]	Ø10	Ø10	Ø14	Ø20	Ø20
B	[mm]	16	16	20	25	25
C	[mm]	43	49	52.1	57.1	74.1
D	[mm]	20	20	25	30	30
E	[mm]	38	44	46	51.5	68
F	[mm]	14.2	18.2	19.2	19.2	27.2
G	[mm]	4.5	4.5	6	6.2	6
H	[mm]	18	25	25	25	40
L	[mm]	8	8	12	12	12
M	[mm]	8	8	10	15	15
N	[mm]	12.4	12.9	11.9	14.9	19.4
P	[mm]	4.1	4.1	5.1	5.1	5.1
Compatibile con: *Compatible with:*		EMF-1018 EMF-1818	EMF-2510 EMF-2518 EMF-2525 EMF-5025	EMF-2510 EMF-2518 EMF-2525 EMF-5025	EMF-2510 EMF-2518 EMF-2525 EMF-5025	EMF-4040 EMF-8040
Peso *Weight*		20 g	21 g	34 g	45 g	48 g

FIRST ANGLE PROJECTION

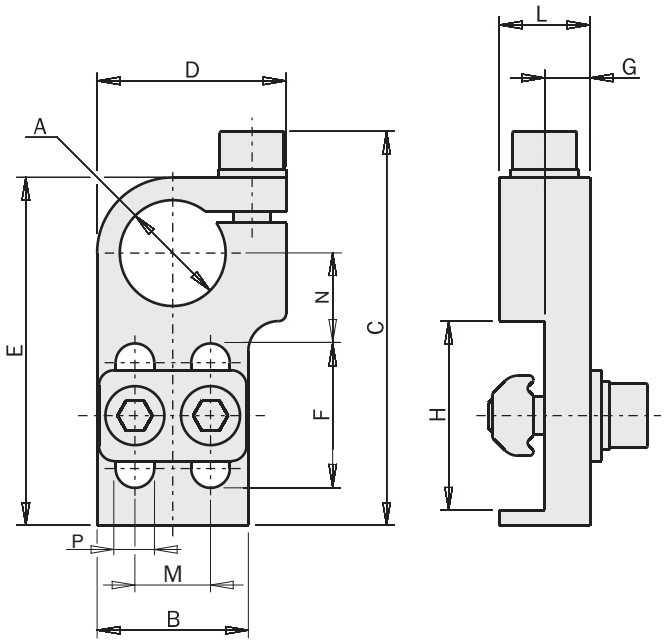

Esempio di utilizzo
Application example

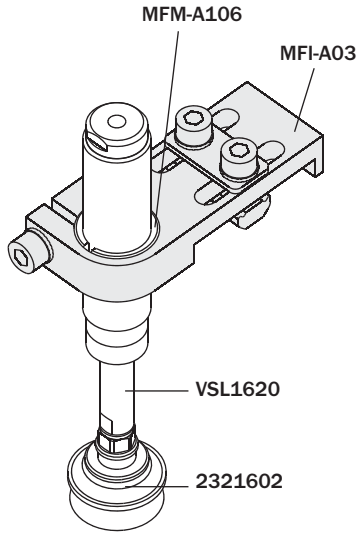

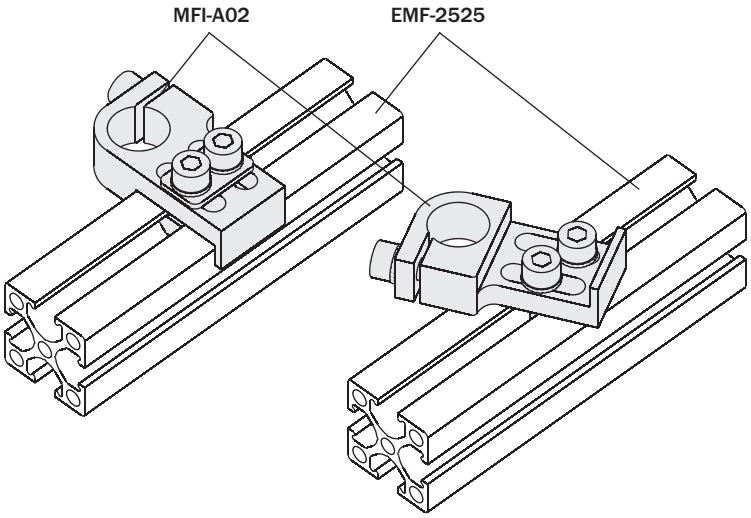

Staffa

(kit completo di viti)
(materiale: alluminio)

Mounting bracket

(kit with screws)
(material: aluminium)

		MFI-A04	MFI-A05	MFI-A06	MFI-A07	MFI-A08
A	[mm]	Ø10	Ø14	Ø14	Ø20	Ø30
B	[mm]	16	20	20	25	35
C	[mm]	75	81.1	91.1	111.1	121.1
D	[mm]	20	25	25	30	42
E	[mm]	70	75	85	105	115
F	[mm]	42.2	45.2	55.2	65.2	65.5
G	[mm]	4.5	6	6	6	8
L	[mm]	8	12	12	12	12
M	[mm]	8	10	10	15	20
N	[mm]	13.9	15.4	15.4	21.4	26.5
P	[mm]	4.1	5.1	5.1	5.1	8
Compatibile con: *Compatible with:*		EMF-1018 EMF-1818 EMF-2510 EMF-2518 EMF-2525 EMF-5025 - - EMB-2017 EMB-3026 EMB-5045	EMF-1018 EMF-1818 EMF-2510 EMF-2518 EMF-2525 EMF-5025 EMF-4040 EMF-8040 EMB-2017 EMB-3026 EMB-5045	EMF-1018 EMF-1818 EMF-2510 EMF-2518 EMF-2525 EMF-5025 EMF-4040 EMF-8040 EMB-2017 EMB-3026 EMB-5045	- - EMF-2510 EMF-2518 EMF-2525 EMF-5025 EMF-4040 EMF-8040 - EMB-3026 EMB-5045	- - EMF-2510 EMF-2518 EMF-2525 EMF-5025 EMF-4040 EMF-8040 - EMB-3026 EMB-5045
Peso *Weight*		23 g	38 g	40 g	55 g	95 g

FIRST ANGLE PROJECTION

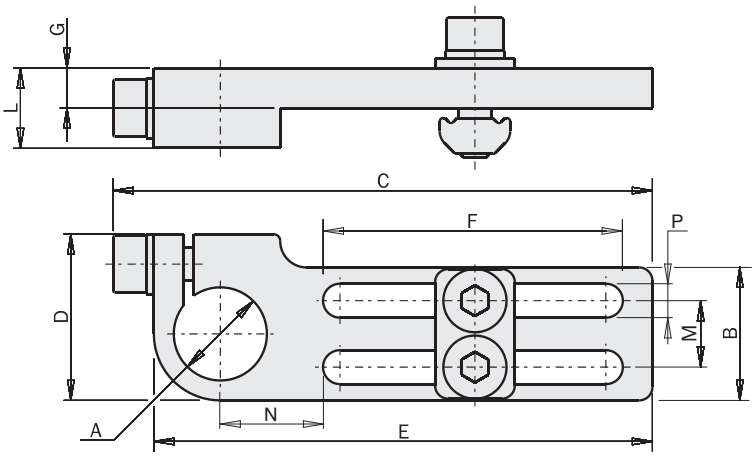

Esempio di utilizzo
Application example

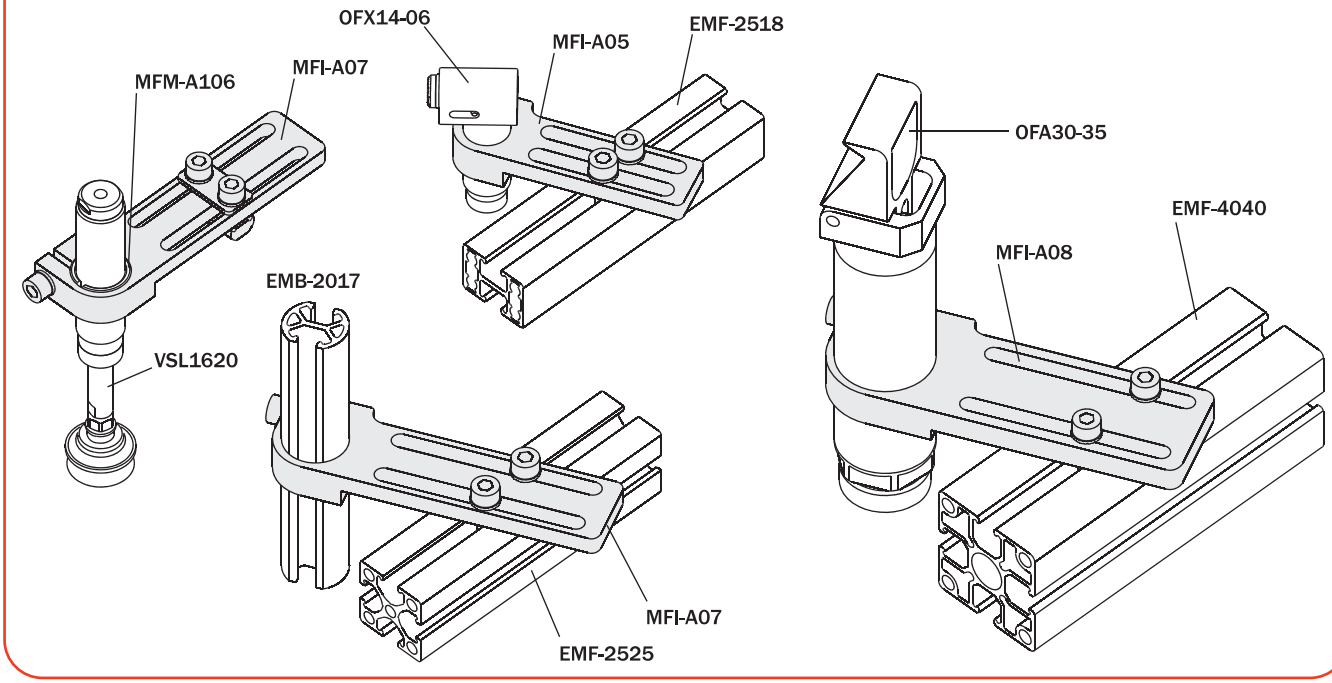

MFI

Staffa robusta

(kit completo di viti)
(materiale: alluminio)

Heavy duty mounting bracket

(kit with screws)
(material: aluminium)

		MFI-A207	MFI-A209	MFI-A205	MFI-A206
A	[mm]	Ø10	Ø14	Ø20	Ø30
B	[mm]	16	20	25	35
C	[mm]	75	90.6	110.6	122.2
D	[mm]	20	25	30	42
E	[mm]	70	85	105	115
F	[mm]	44.2	55.2	65.2	65.5
L	[mm]	8.3	12	15	20
M	[mm]	8	10	15	20
N	[mm]	13.9	15.4	21.4	26.5
P	[mm]	4.1	5.1	5.1	8
Peso *Weight*		30 g	60 g	85 g	175 g

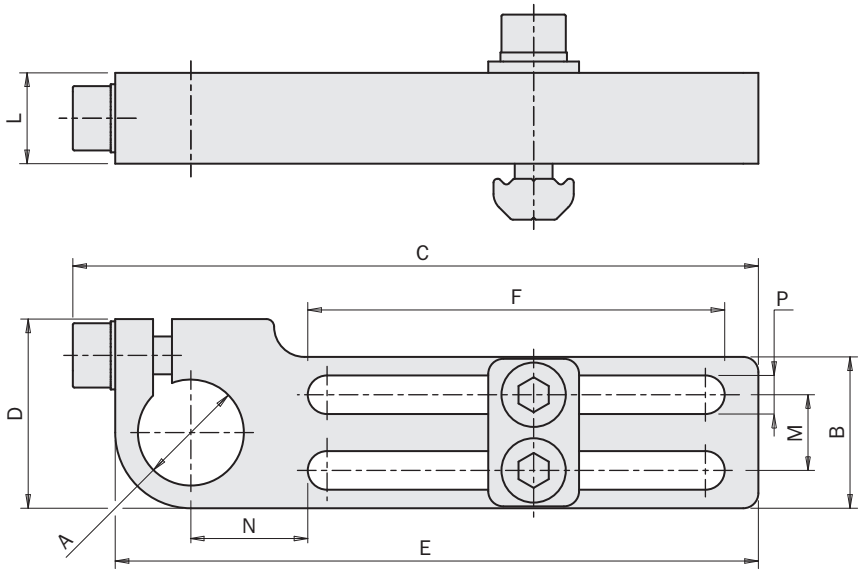

FIRST ANGLE PROJECTION

Esempio di utilizzo
Application example

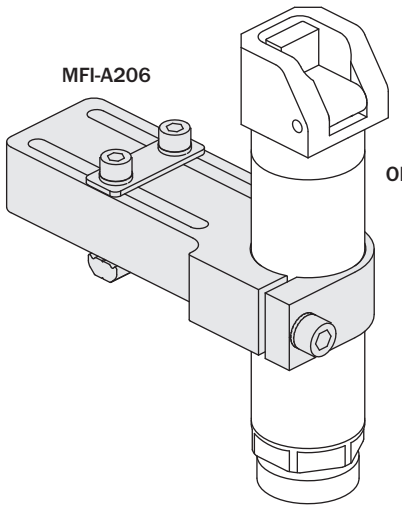

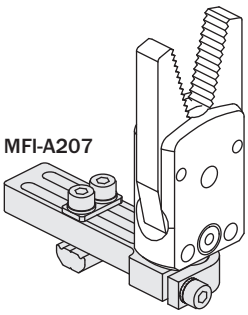

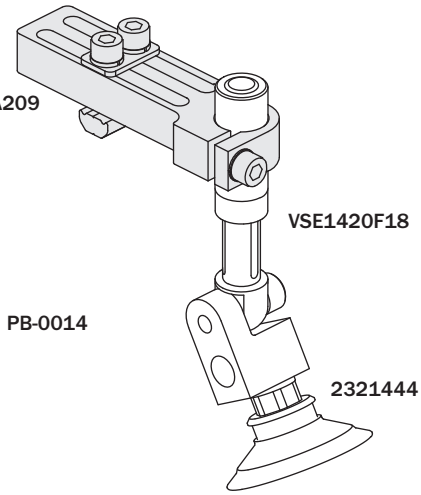

Staffa robusta con giunto sferico

(kit completo di viti)
(materiale: alluminio)

Heavy-duty mounting bracket with ball joint

(kit with screws)
(material: aluminium)

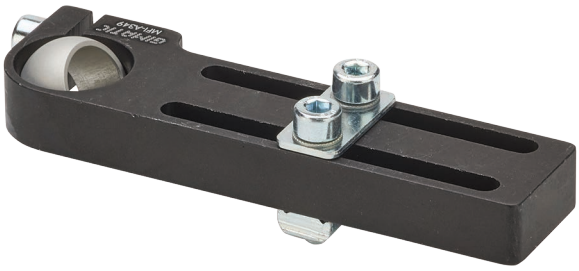

		MFI-A348	MFI-A349	MFI-A350
A	[mm]	Ø10	Ø14	Ø20
B	[mm]	20	25	35
C	[mm]	89.5	111.5	121.8
D	[mm]	25	30	42
E	[mm]	85	105	115
F	[mm]	55.2	65.2	65.5
G		0-26°	0-26°	0-26°
L	[mm]	8.3	12	15
M	[mm]	10	15	20
N	[mm]	15.4	21.4	26.5
P	[mm]	5.1	5.1	8
Peso *Weight*		45 g	86 g	160 g

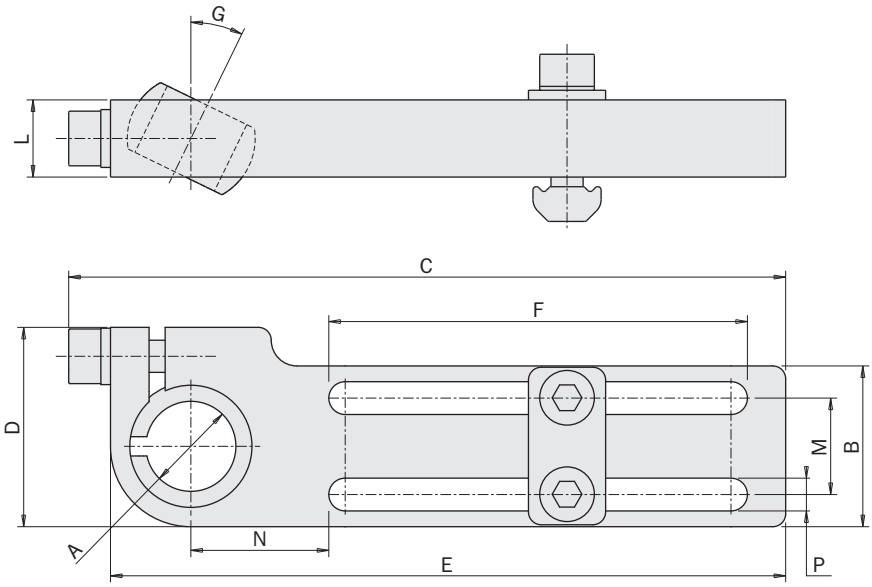

FIRST ANGLE PROJECTION

Esempio di utilizzo
Application example

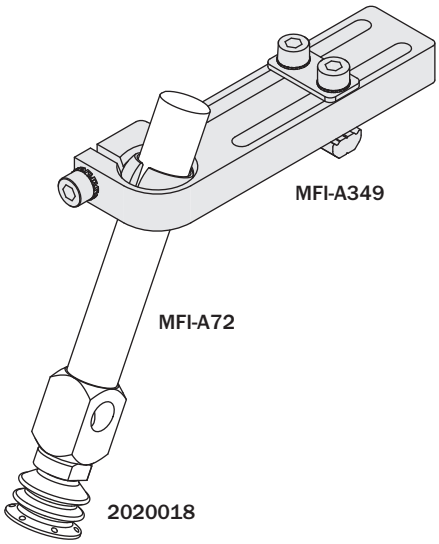

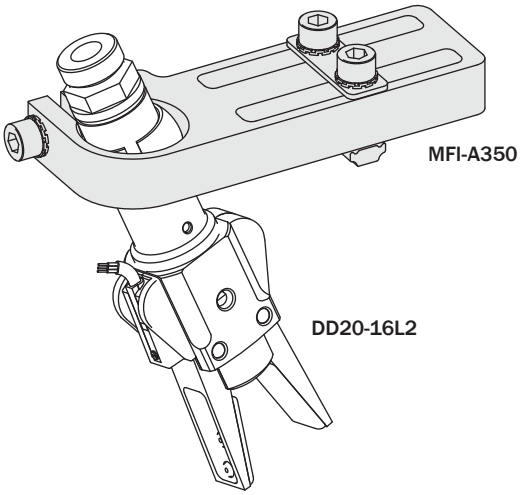

Staffa asolata angolare

(kit completo di viti)
(materiale: alluminio)

Slotted angular bracket

(kit with screws)
(material: aluminium)

		MFI-A250	MFI-A251	MFI-A252	MFI-A253
A	[mm]	Ø10	Ø14	Ø20	Ø30
B	[mm]	15	21	26	32
C	[mm]	23	31	39	49
D	[mm]	14	17.5	22.5	29
E	[mm]	64.5	85.5	107.5	136.5
F	[mm]	16	25	25	36
G	[mm]	8	15	15	22
H	[mm]	4.1	5.1	5.1	5.1
I	[mm]	-	15	15	22
L	[mm]	20	30	40	50
M	[mm]	16	20	25	36
N	[mm]	-	Ø5.1	Ø5.1	Ø5.1
P	[mm]	9	11	13	16
Peso *Weight*		30 g	50 g	90 g	185 g

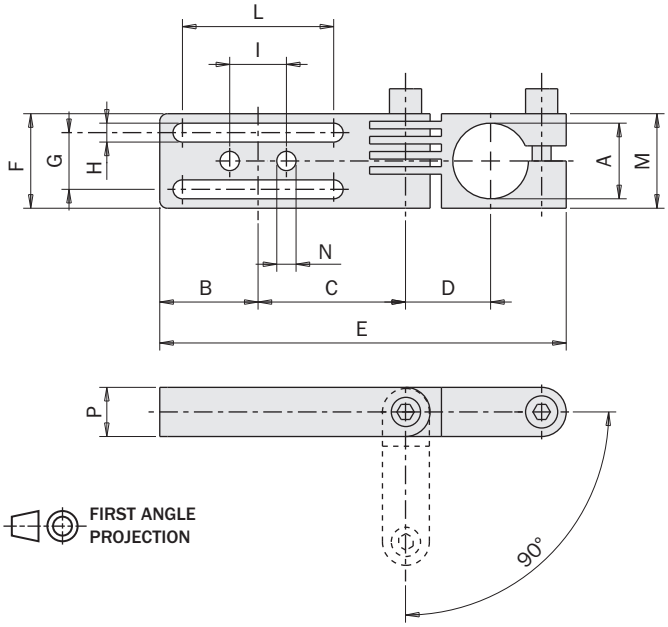

Esempio di utilizzo
Application example

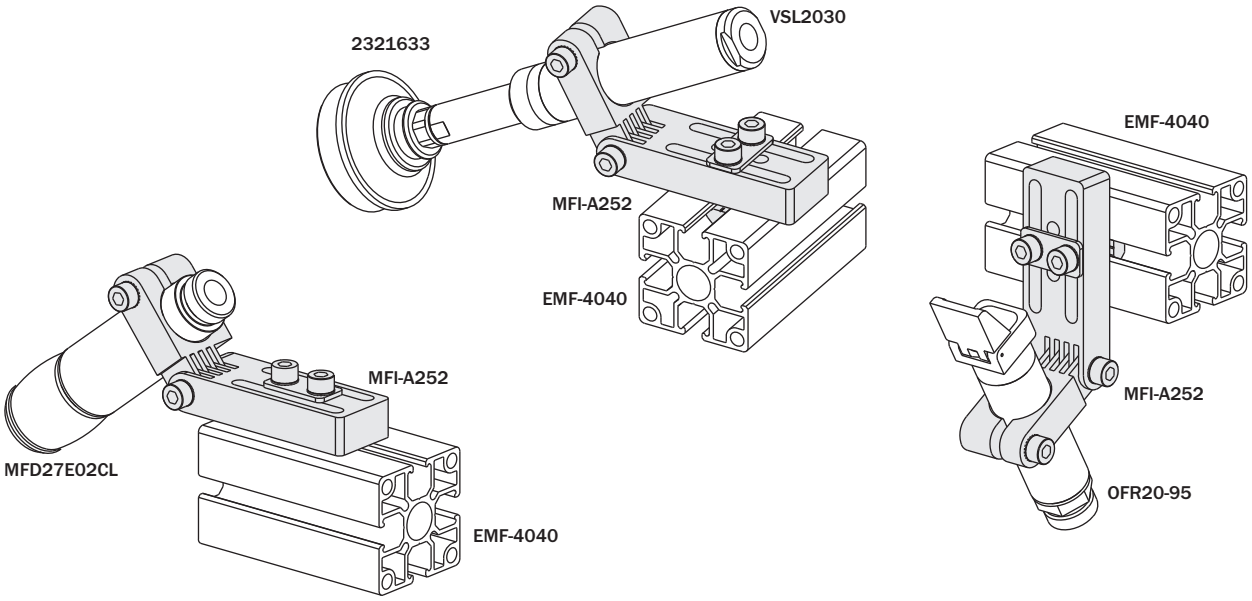

Staffa

(kit completo di viti)
(materiale: alluminio)

Mounting bracket

(kit with screws)
(material: aluminium)

		MFI-A09	MFI-A10	MFI-A36	MFI-A36-H	MFI-A34	MFI-A35	MFI-A35-H
A	[mm]	Ø14	Ø20	Ø20	Ø20	Ø30	Ø30	Ø30
B	[mm]	25	32	35	47	40	45	47
C	[mm]	42.6	47.6	54.1	64.7	53.1	64.1	64.7
D	[mm]	40	45	54.5	65.5	55	65.5	65.5
E	[mm]	22	24.5	33	35	29.5	39	39
F	[mm]	12.5	12.5	20	20	12.5	20	20
G	[mm]	19.5	24.5	26.5	37.5	34.5	37.5	37.5
H	[mm]	25	30	35	40	30	40	40
Compatibile con: *Compatible with:*		EMF-2525 EMF-5025	EMF-2525 EMF-5025	EMF-4040 EMF-8040	EMF-4040 EMF-8040	EMF-2525 EMF-5025	EMF-4040 EMF-8040	EMF-4040 EMF-8040
Peso *Weight*		50 g	70 g	95 g	209 g	90 g	150 g	168 g

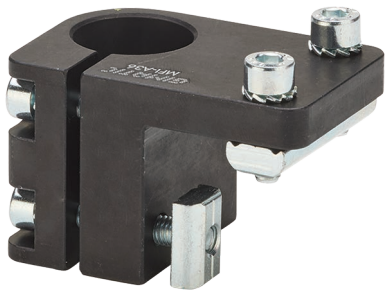

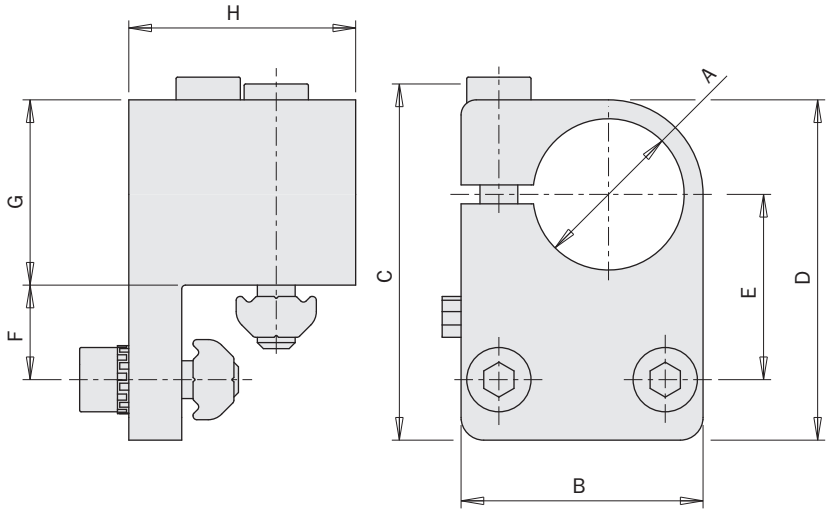

Esempio di utilizzo
Application example

FIRST ANGLE PROJECTION

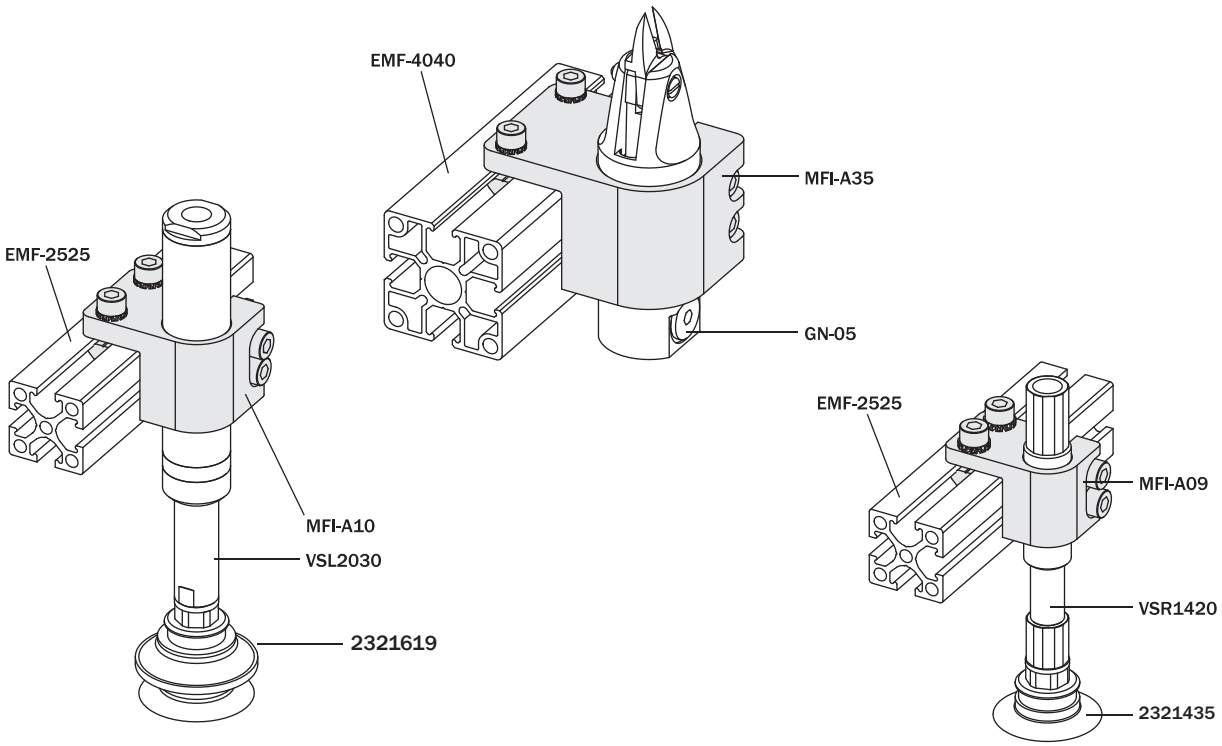

Staffa

(kit completo di viti)
(materiale: alluminio)

Mounting bracket

(kit with screws)
(material: aluminium)

	A [mm]	B [mm]	C [mm]	D [mm]	E [mm]	F [mm]	G [mm]	Peso *Weight*
MFI-A104	G1/8"	20	75	40	19	6	10	25 g
MFI-A105	G1/8"	25	105	60	26.5	6	15	42 g
MFI-A106	M10x1	20	75	40	19	6	10	30 g
MFI-A107	M10x1	25	105	60	26.5	6	15	40 g
MFI-A266	M12x1	20	75	40	19	6	10	30 g
MFI-A267	M12x1	25	105	60	26.5	6	15	47 g
MFI-A108	M14x1	20	75	40	19	6	10	20 g
MFI-A109	M14x1	25	105	60	26.5	6	15	40 g
MFI-A210	M14x1.5	25	75	40	19	6	10	20 g
MFI-A211	M14x1.5	25	105	60	26.5	6	15	40 g
MFI-A110	M16x1	20	75	40	19	6	10	20 g
MFI-A111	M16x1	25	105	60	26.5	6	15	40 g
MFI-A112	M20x1.5	25	75	40	19	6	15	30 g
MFI-A113	M20x1.5	25	105	60	26.5	6	15	35 g
MFI-A269	M25x1.5	30	115	60	34	8	15	67 g

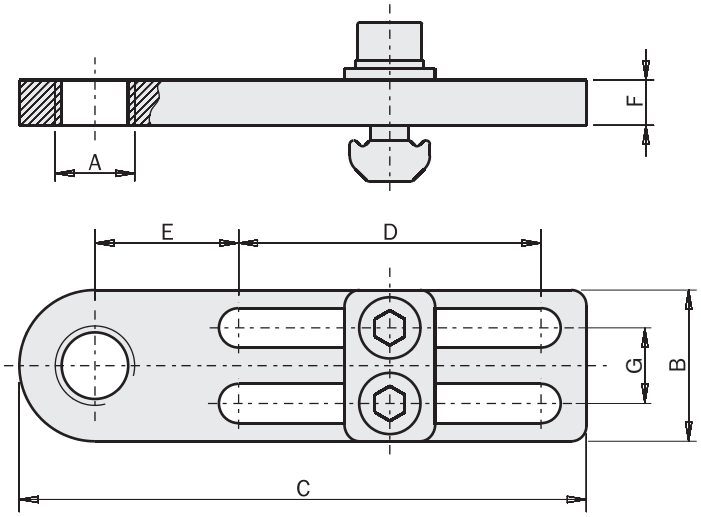

FIRST ANGLE PROJECTION

Esempio di utilizzo
Application example

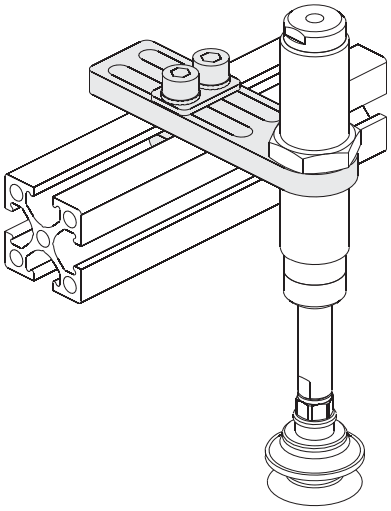

Staffa

(kit completo di viti)
(materiale: acciaio)

Mounting bracket

(kit with screws)
(material: steel)

	Tipo *Type*	A [mm]	B [mm]	C [mm]	D [mm]	E [mm]	F [mm]	G [mm]	H [mm]	Peso *Weight*
MFI-A116	L	Ø10.5	30	100	40	42.5	3	20	38	60 g
MFI-A117	L	Ø12.5	30	100	40	42.5	3	20	38	60 g
MFI-A118	L	Ø14.5	30	100	40	42.5	3	24	38	60 g
MFI-A119	L	Ø16.5	30	100	40	42.5	3	30	-	65 g
MFI-A120	L	Ø20.5	30	100	40	42.5	3	30	-	60 g
MFI-A121	S	Ø10.5	30	65	28	15.5	3	-	-	45 g
MFI-A122	S	Ø12.5	30	65	28	15.5	3	-	-	45 g
MFI-A123	S	Ø14.5	30	65	28	15.5	3	-	-	45 g
MFI-A124	S	Ø16.5	30	65	28	15.5	3	-	-	45 g
MFI-A125	S	Ø20.5	30	65	28	15.5	3	-	-	40 g

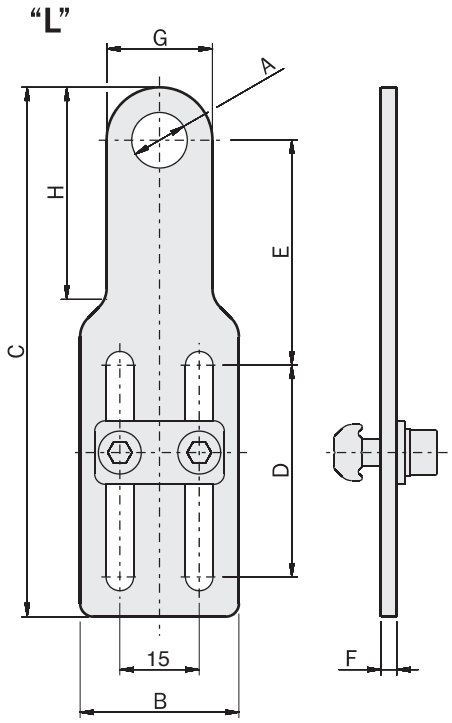

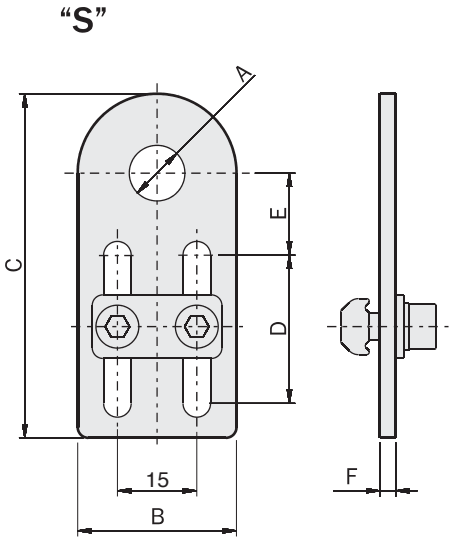

Esempio di utilizzo
Application example

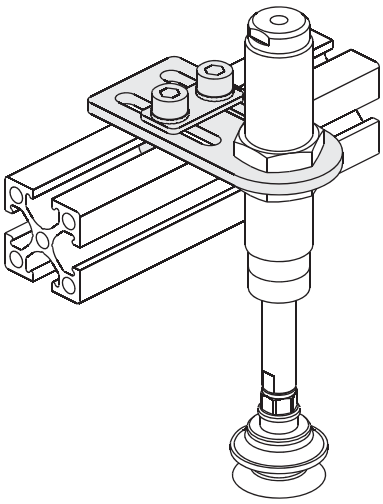

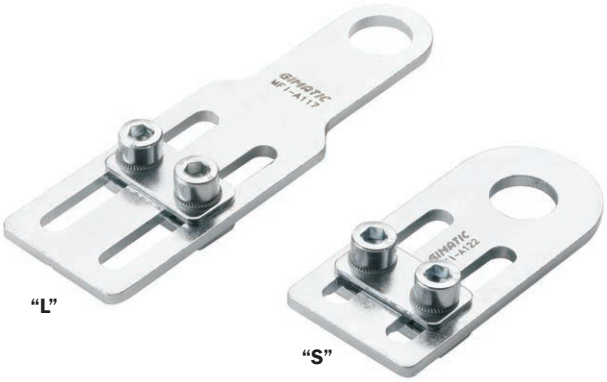

Staffa per attacco diretto ventosa

(kit completo di viti)
(materiale: alluminio)

Direct connector for vacuum cup

(kit with screws)
(material: aluminium)

FIRST ANGLE PROJECTION

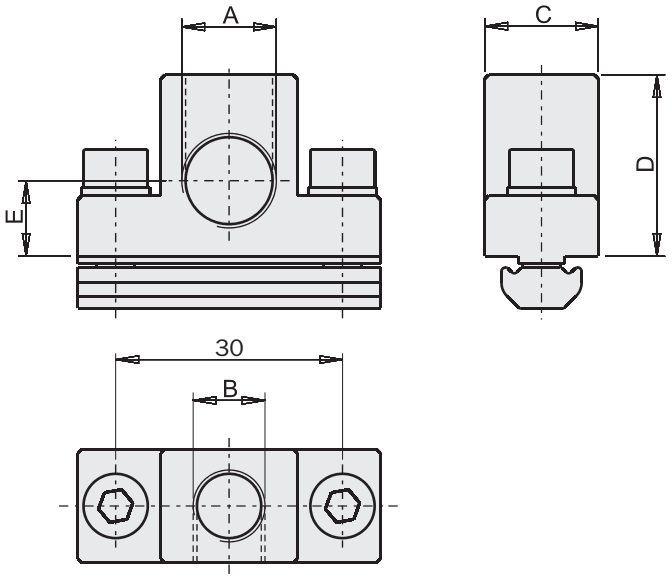

		MFI-A46	MFI-A47	MFI-A508 (NEW)
A	[mm]	G1/8"	G1/4"	G3/8"
B	[mm]	G1/8"	G1/8"	G3/8"
C	[mm]	15	15	35
D	[mm]	24	24	34
E	[mm]	12	10	12
Compatibile con: *Compatible with:*		EMF-1018	-	-
		EMF-1818	-	-
		EMF-2510	EMF-2510	EMF-2510
		EMF-2518	EMF-2518	EMF-2518
		EMF-2525	EMF-2525	EMF-2525
		EMF-5025	EMF-5025	EMF-5025
		EMF-4040	EMF-4040	EMF-4040
		EMF-8040	EMF-8040	EMF-8040
		EMB-2017	-	-
		EMB-3026	EMB-3026	EMB-3026
		EMB-5045	EMB-5045	EMB-5045
Peso *Weight*		42 g	40 g	100 g

Esempio di utilizzo
Application example

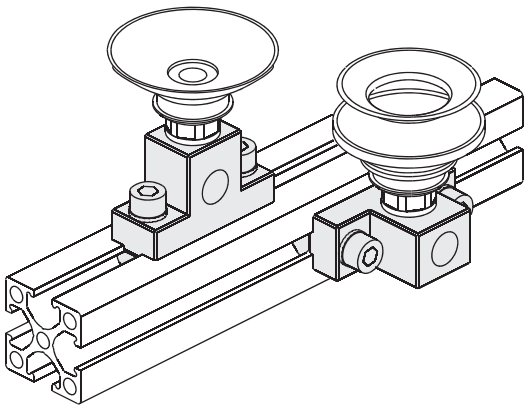

Staffa per ventosa

(kit completo di viti)
(materiale: alluminio)

Mounting bracket for vacuum cup

(kit with screws)
(material: aluminium)

FIRST ANGLE PROJECTION

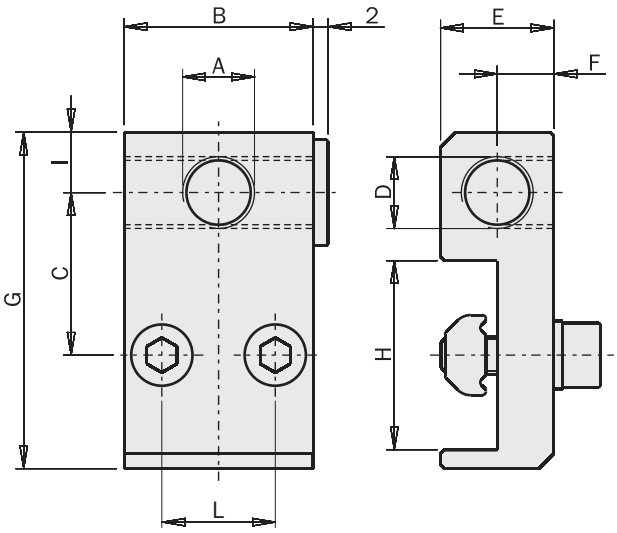

		MFI-A48	MFI-A49	MFI-A50
A	[mm]	M5	G1/8”	G1/4”
B	[mm]	16	25	25
C	[mm]	13.5	21.5	21.5
D	[mm]	M5	G1/8”	G1/8”
E	[mm]	8	15	15
F	[mm]	4	7.5	7.5
G	[mm]	29	44.5	46.5
H	[mm]	18	25	25
I	[mm]	4.3	8	10
L	[mm]	8	15	15
Compatibile con: *Compatible with:*		EMF-1818	EMF-2510	EMF-2510
		EMF-1018	EMF-2518	EMF-2518
		-	EMF-2525	EMF-2525
		-	EMF-5025	EMF-5025
Peso *Weight*		15 g	45 g	45 g

Esempio di utilizzo
Application example

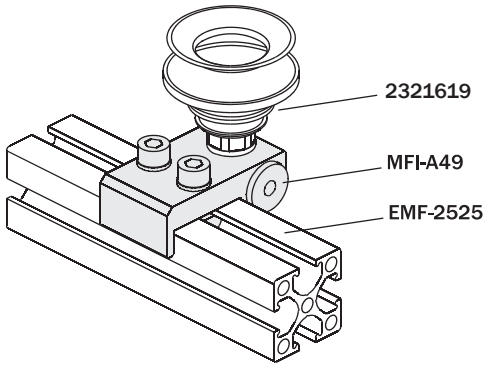

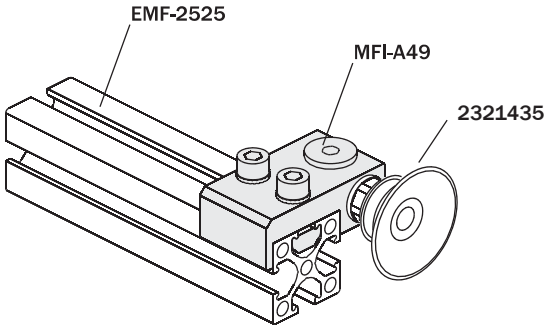

Solo per MFI-A48 e MFI-A49
Only for MFI-A48 and MFI-A49

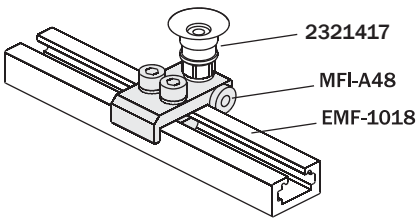

MFI

Staffa per attacco diretto ventosa

(kit completo di viti)
(materiale: alluminio)

Direct connector for vacuum cup

(kit with screws)
(material: aluminium)

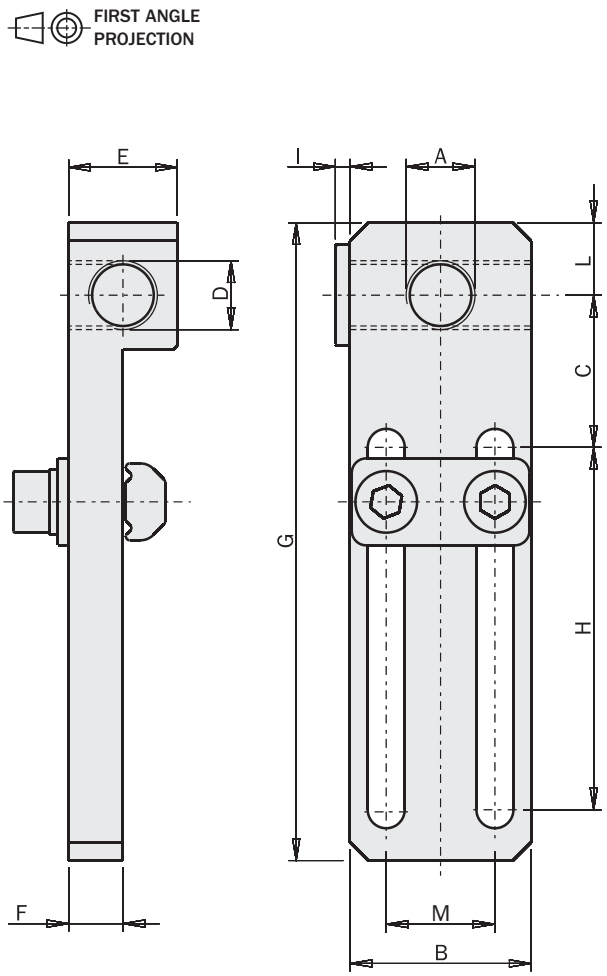

		MFI-A51	MFI-A52	MFI-A53
A	[mm]	M5	G1/8”	G1/4”
B	[mm]	16	25	25
C	[mm]	14	21	21
D	[mm]	M5	G1/8”	G1/8”
E	[mm]	8	15	15
F	[mm]	4	7.5	7.5
G	[mm]	65	88	88
H	[mm]	40	50	50
I	[mm]	2	2	2
L	[mm]	6	10	10
M	[mm]	8	15	15
Compatibile con: *Compatible with:*		EMF-1018	EMF-1018	EMF-1018
		EMF-1818	EMF-1818	EMF-1818
		EMF-2510	EMF-2510	EMF-2510
		EMF-2518	EMF-2518	EMF-2518
		EMF-2525	EMF-2525	EMF-2525
		EMF-5025	EMF-5025	EMF-5025
		-	EMF-4040	EMF-4040
		-	EMF-8040	EMF-8040
		EMB-2017	EMB-2017	EMB-2017
		EMB-3026	EMB-3026	EMB-3026
		EMB-5045	EMB-5045	EMB-5045
Peso *Weight*		20 g	60 g	60 g

Esempio di utilizzo
Application example

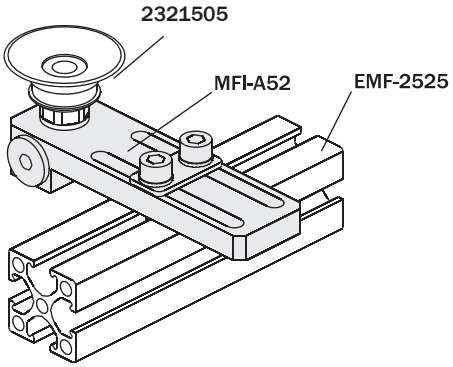

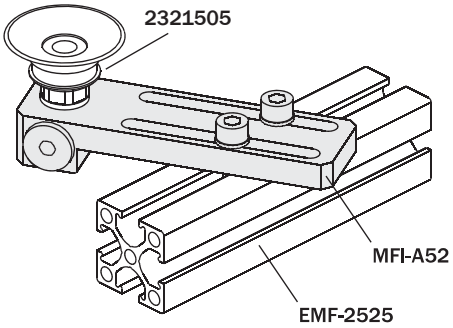

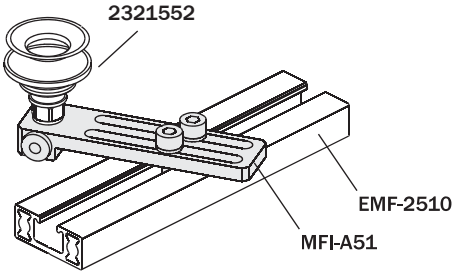

Staffa per ventosa

(kit completo di viti)
(materiale: alluminio)

Mounting bracket for vacuum cup

(kit with screws)
(material: aluminium)

FIRST ANGLE PROJECTION

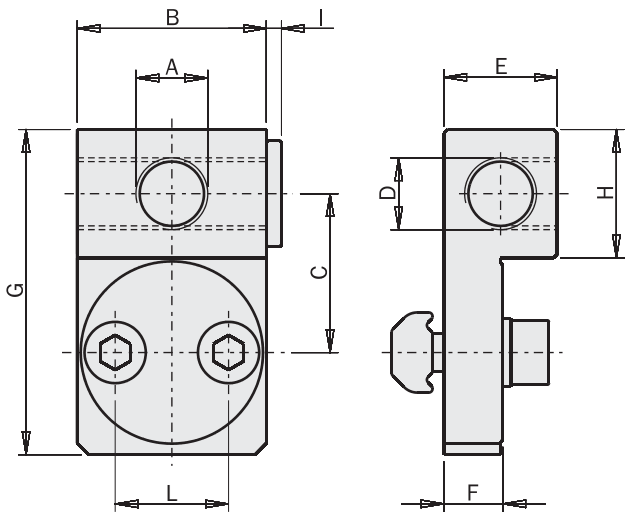

		MFI-A54	MFI-A55	MFI-A56
A	[mm]	M5	G1/8”	G1/4”
B	[mm]	16	25	25
C	[mm]	13	21	21
D	[mm]	M5	G1/8”	G1/8”
E	[mm]	10	15	15
F	[mm]	5.3	7.8	7.8
G	[mm]	28	43	43
H	[mm]	10	17	17
I	[mm]	2	2	2
L	[mm]	8	15	15
Compatibile con: *Compatible with:*		EMF-1018	-	-
		EMF-1818	-	-
		EMF-2510	EMF-2510	EMF-2510
		EMF-2518	EMF-2518	EMF-2518
		EMF-2525	EMF-2525	EMF-2525
		EMF-5025	EMF-5025	EMF-5025
		-	EMF-4040	EMF-4040
		-	EMF-8040	EMF-8040
		EMB-2017	EMB-2017	EMB-2017
		EMB-3026	EMB-3026	EMB-3026
		EMB-5045	EMB-5045	EMB-5045
Peso *Weight*		15 g	45 g	42 g

Esempio di utilizzo
Application example

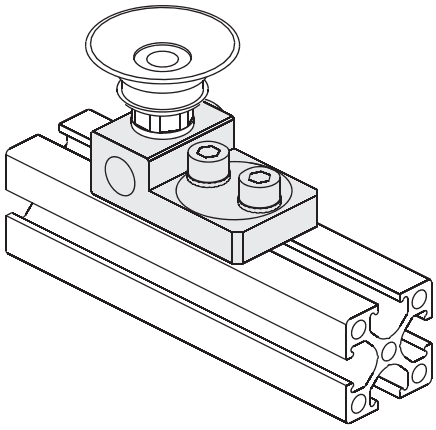

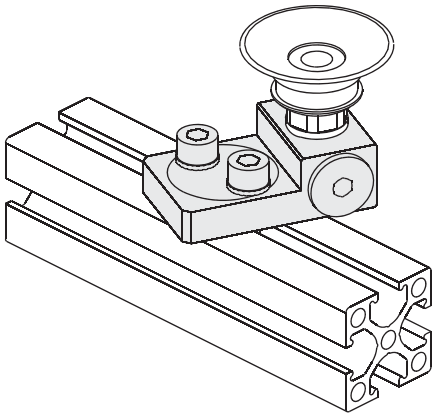

Gambo per ventosa
(materiale: alluminio)

Leg for vacuum cup
(material: aluminium)

		MFI-A170	MFI-A171	MFI-A172	MFI-A71	MFI-A72	MFI-A73	MFI-A74	MFI-A75	MFI-A76
A1	[mm]	M5	M5	M5	G1/8”	G1/8”	G1/8”	G1/8”	G1/8”	G1/8”
A2	[mm]	M5	M5	M5	G1/8”	G1/8”	G1/8”	G1/4”	G1/4”	G1/4”
B	[mm]	Ø10	Ø10	Ø10	Ø14	Ø14	Ø14	Ø20	Ø20	Ø20
C	[mm]	11	11	11	15	15	15	20	20	20
D	[mm]	30	60	90	40	80	120	50	100	150
E	[mm]	6	6	6	8	8	8	8	8	8
F	[mm]	16	16	16	22	22	22	23	23	23
Peso *Weight*		11 g	17 g	23.5 g	18.5 g	42.5 g	59 g	59 g	101 g	98.5 g

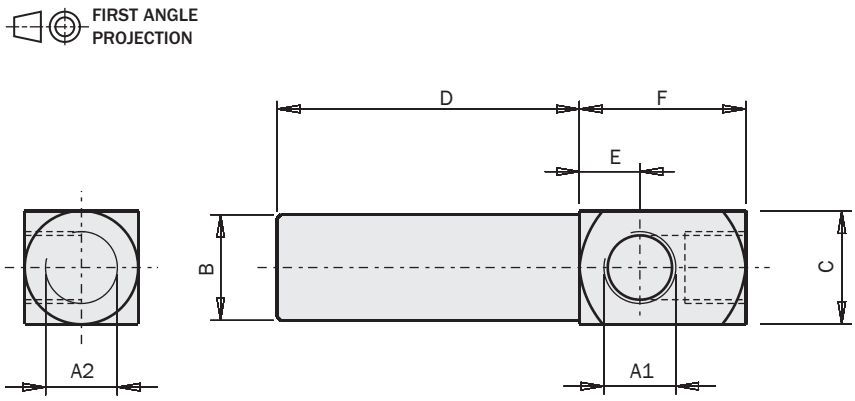

Esempio di utilizzo
Application example

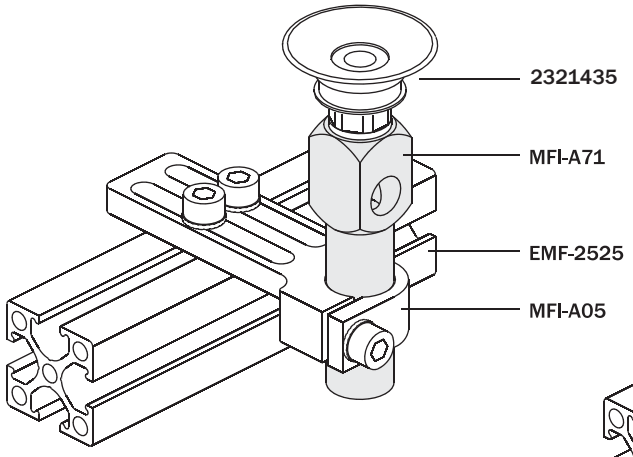

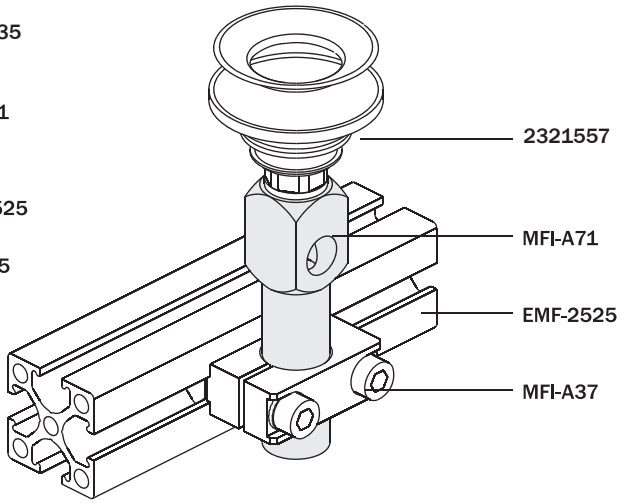

Adattatore per montaggio ventosa
(materiale: alluminio)

Mounting adapter for vacuum cup
(material: aluminium)

		MFI-A361	MFI-A362	MFI-A364	MFI-A365
A	[mm]	M5	G1/8	M4	M3
B	[mm]	M5	G1/8	M5	M5
C	[mm]	8	13	8	8
D	[mm]	8	16	8	8
E	[mm]	5	6.5	5	4
F	[mm]	14	21	12	12
Peso *Weight*		2.2 g	11.6 g	1.8 g	1.6 g

FIRST ANGLE PROJECTION

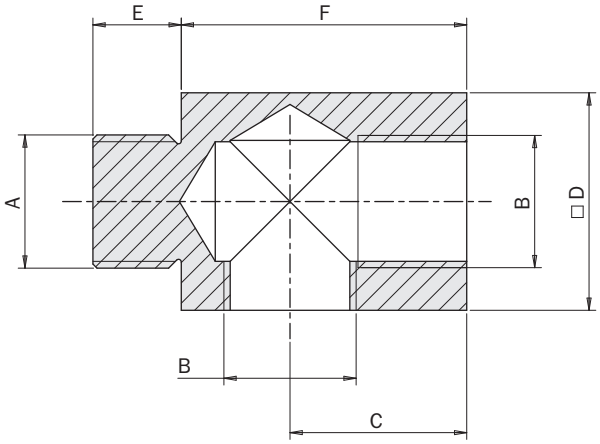

Esempio di utilizzo
Application example

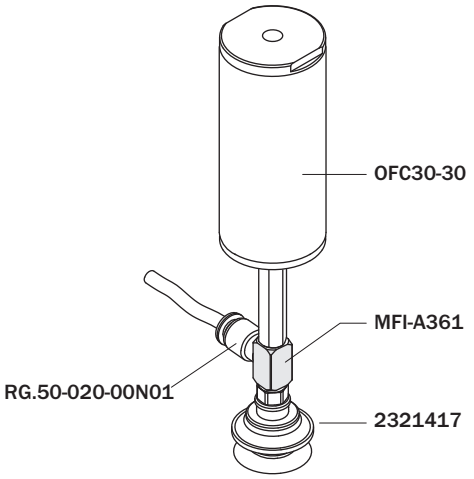

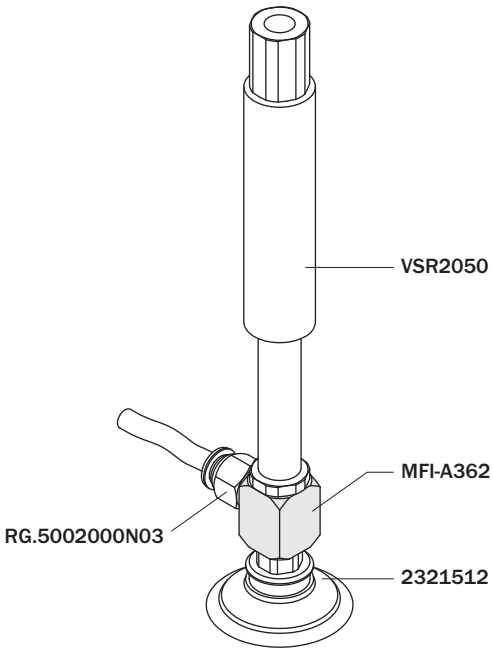

MFI

Gambo con cravatta

(kit completo di viti)
(materiale: alluminio)

Clamp leg

(kit with screws)
(material: aluminium)

	A [mm]	B [mm]	C [mm]	D [mm]	E [mm]	F [mm]	G [mm]	H [mm]	L [mm]	Peso *Weight*
MFI-A158	Ø10	Ø10	14	30	7	19	19	M4	10	13 g
MFI-A159	Ø10	Ø10	14	60	7	19	19	M4	10	19.5 g
MFI-A160	Ø10	Ø10	14	90	7	19	19	M4	10	26 g
MFI-A161	Ø14	Ø14	18	40	10	26	24	M5	14	31 g
MFI-A162	Ø14	Ø14	18	80	10	26	24	M5	14	48 g
MFI-A163	Ø14	Ø14	18	120	10	26	24	M5	14	50 g
MFI-A77	Ø20	Ø20	25	50	13	32	32	M6	20	45 g
MFI-A78	Ø20	Ø20	25	100	13	32	32	M6	20	70 g
MFI-A79	Ø20	Ø20	25	150	13	32	32	M6	20	112 g
MFI-A164	Ø30	Ø30	40	80	19	44	46	M6	30	238.5 g
MFI-A165	Ø30	Ø30	40	140	19	44	46	M6	30	353 g
MFI-A165-H	Ø30	Ø30	40	140	19	44	46	2xM6	40	282 g
MFI-A166	Ø30	Ø30	40	200	19	44	46	M6	30	467.5 g
MFI-A166-H	Ø30	Ø30	40	210	19	44	46	2xM6	40	528 g

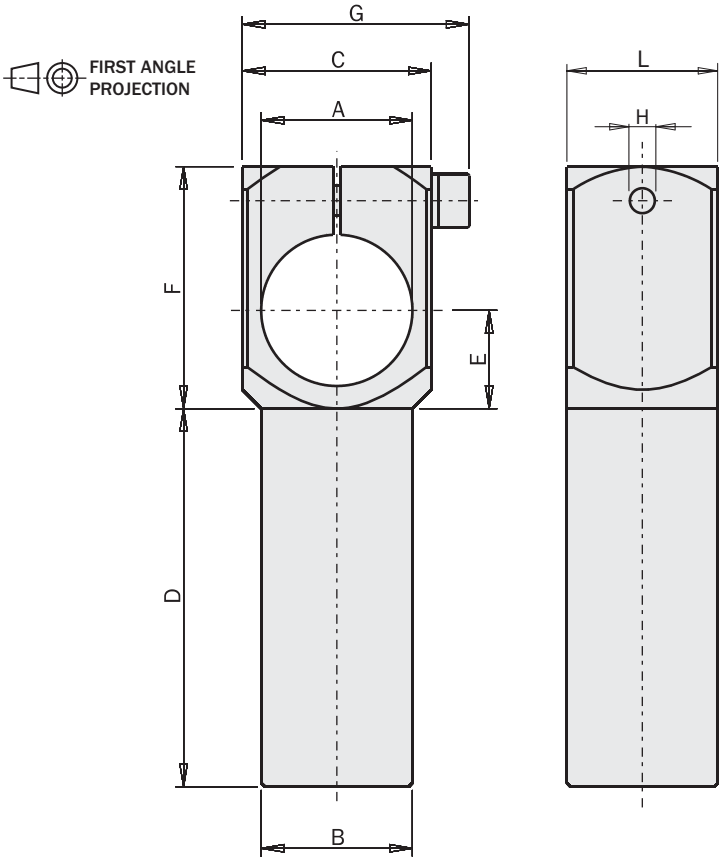

Esempio di utilizzo
Application example

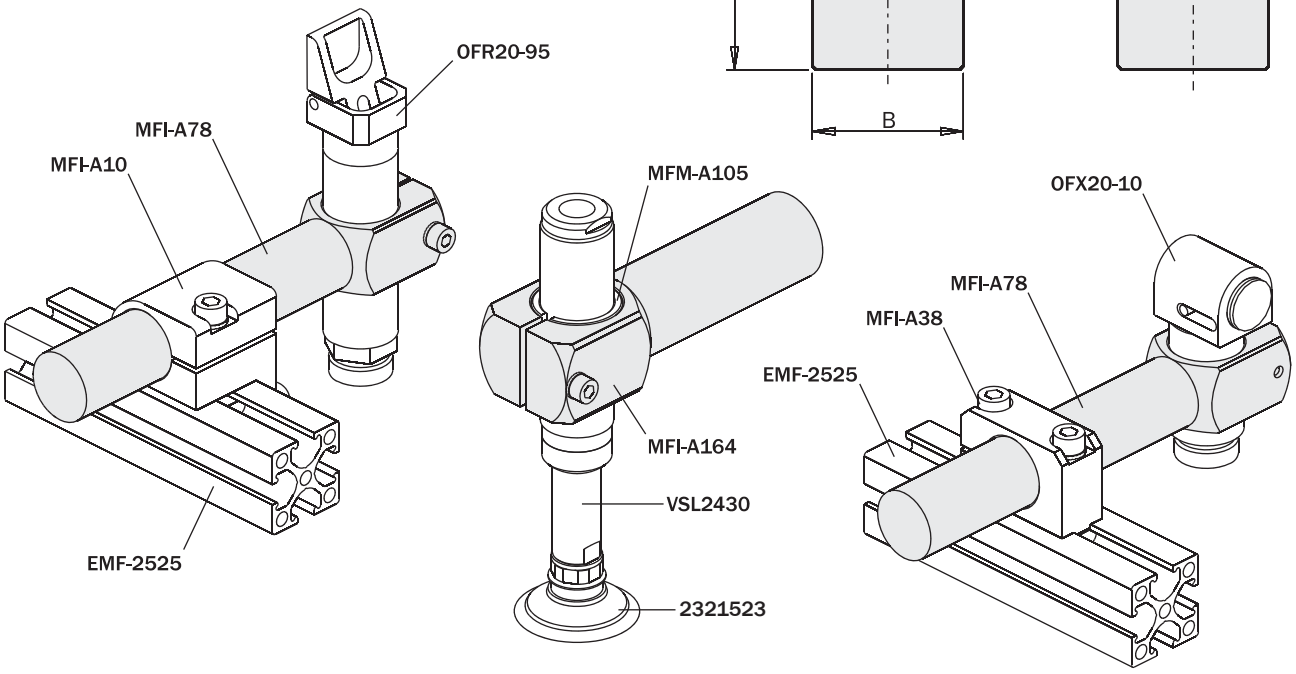

Gambo con cravatta

(kit completo di viti)
(materiale: alluminio)

Clamp leg

(kit with screws)
(material: aluminium)

		MFI-A93	MFI-A157	MFI-A94	MFI-A95
A	[mm]	Ø10	Ø14	Ø20	Ø30
B	[mm]	Ø10	Ø14	Ø20	Ø20
C	[mm]	14x10	18x14	25x20	40x20
D	[mm]	15	20	25	25
E	[mm]	7	10	13	19
F	[mm]	19	26	32	44
G	[mm]	19	24	30	45
Peso *Weight*		10 g	23 g	50 g	78 g

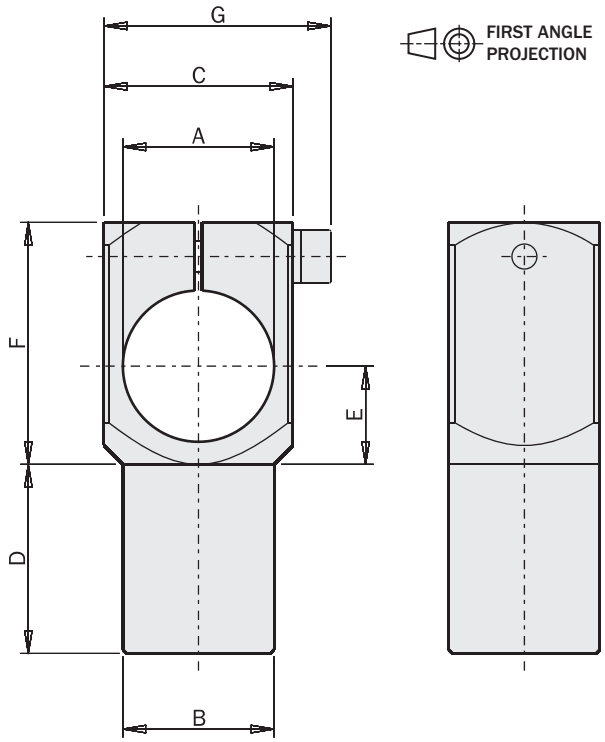

Esempio di utilizzo
Application example

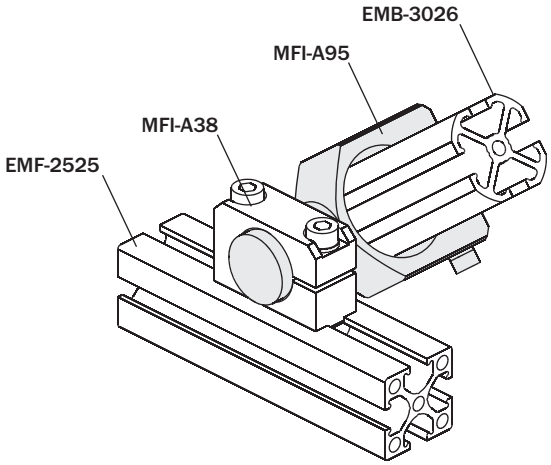

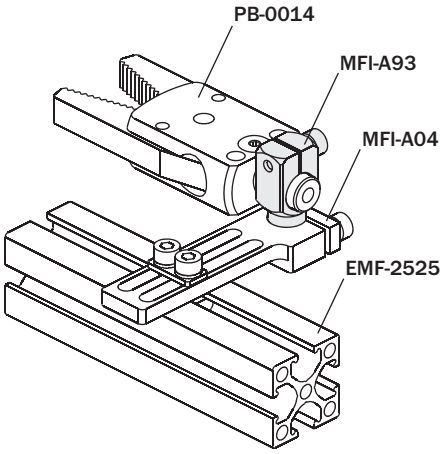

Gambo con cravatta robusto

(kit completo di viti)
(materiale: alluminio)

Heavy duty clamp leg

(kit with screws)
(material: aluminium)

	MFI-A332
Peso *Weight*	72 g

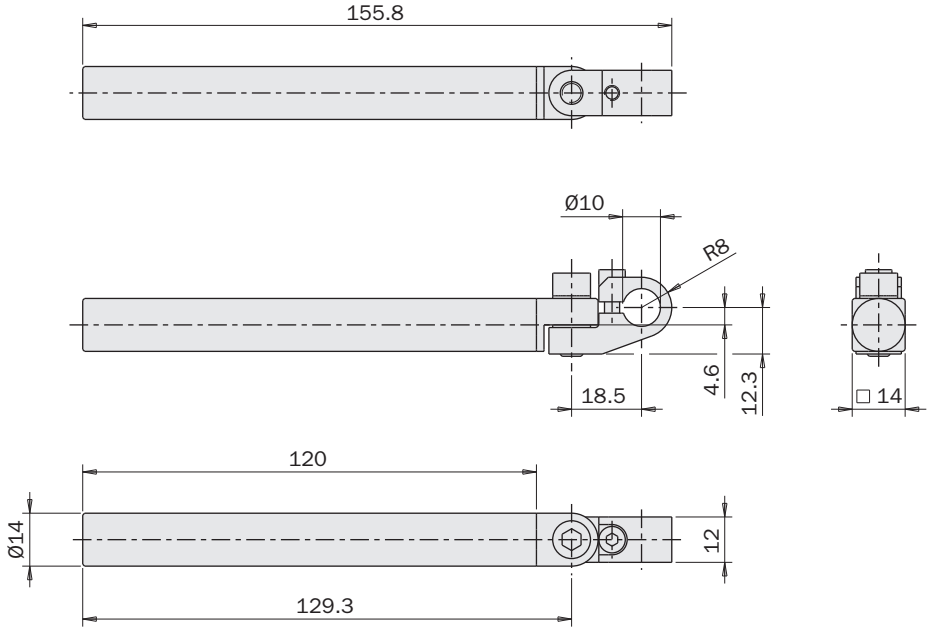

FIRST ANGLE PROJECTION

Esempio di utilizzo
Application example

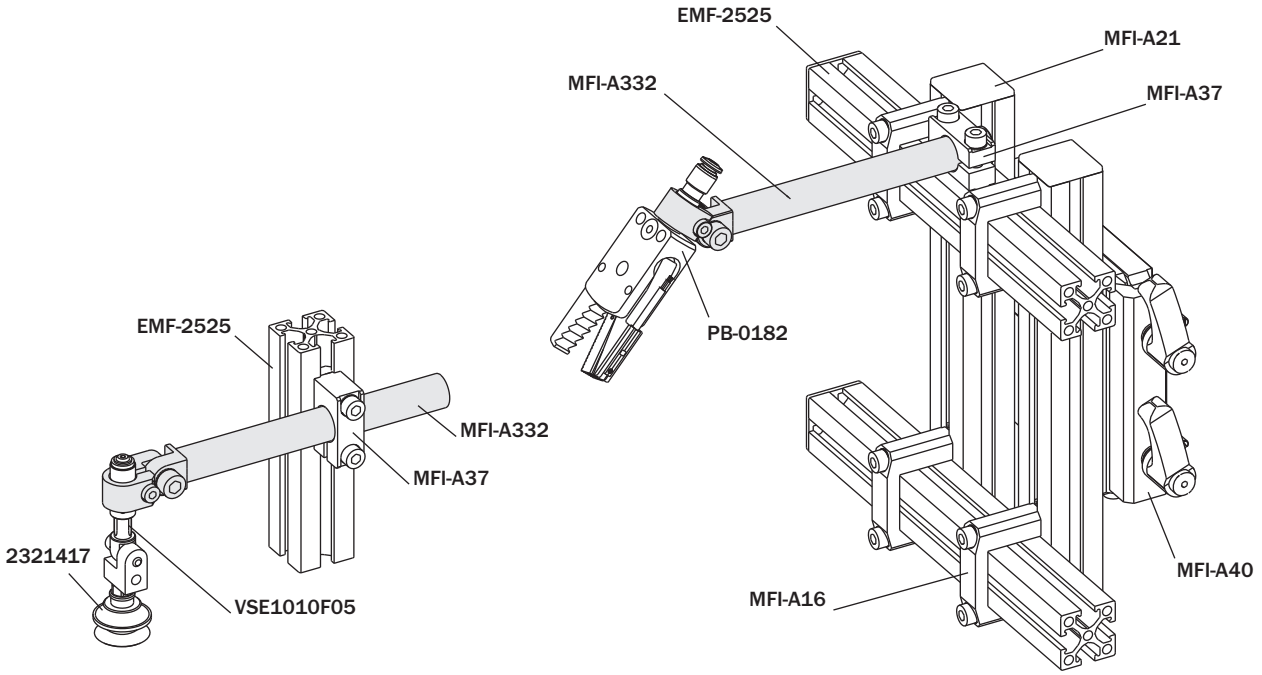

Blocco distributore laterale (1 canale)

(kit completo di viti)
(materiale: alluminio)

Side manifold block (1 channel)

(kit with screws)
(material: aluminium)

G1/8" (x5)

G1/8" (x9)

	MFI-A68	MFI-A69
Compatibile con: *Compatible with:*	EMF-2518	EMF-2518
	EMF-2525	EMF-2525
	EMF-5025	EMF-5025
Peso *Weight*	30 g	50 g

FIRST ANGLE PROJECTION

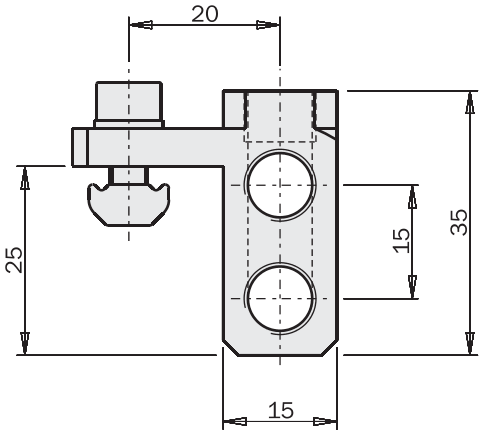

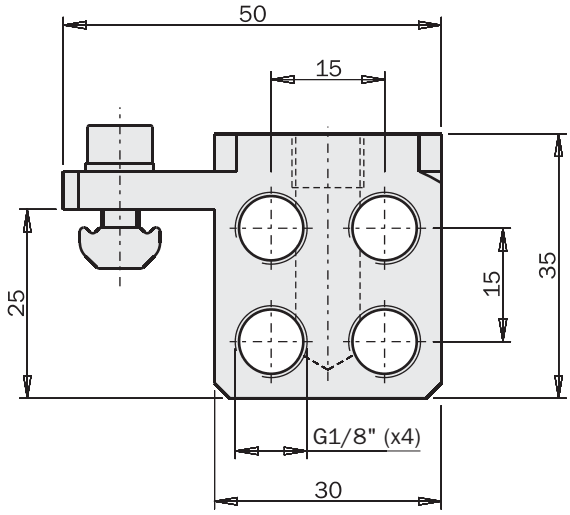

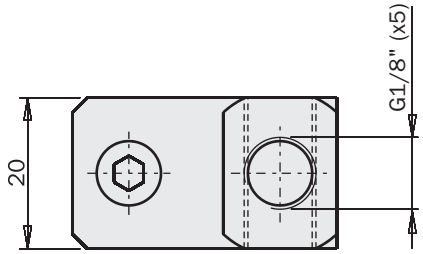

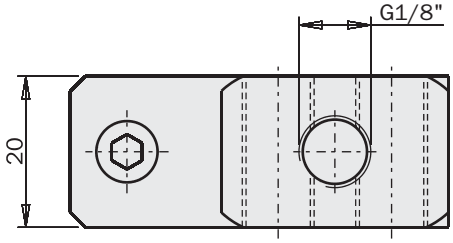

Esempio di utilizzo
Application example

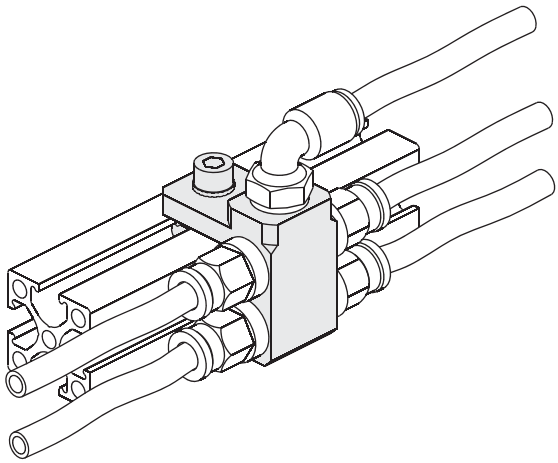

Blocco distributore laterale (2 canali)

(kit completo di viti)
(materiale: alluminio)

Side manifold block (2 channels)

(kit with screws)
(material: aluminium)

G1/8" (5+5)

	MFI-A70
Compatibile con: *Compatible with:*	EMF-2518
	EMF-2525
	EMF-5025
Peso *Weight*	48 g

FIRST ANGLE PROJECTION

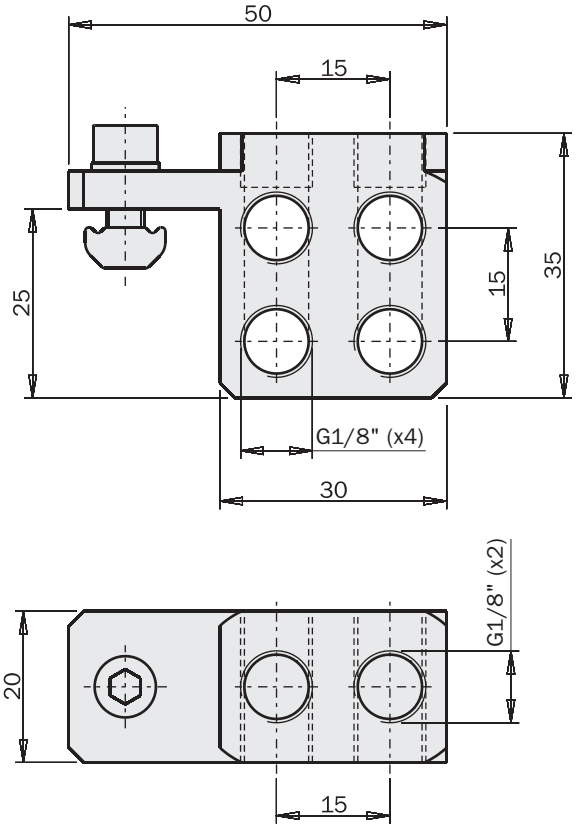

Esempio di utilizzo
Application example

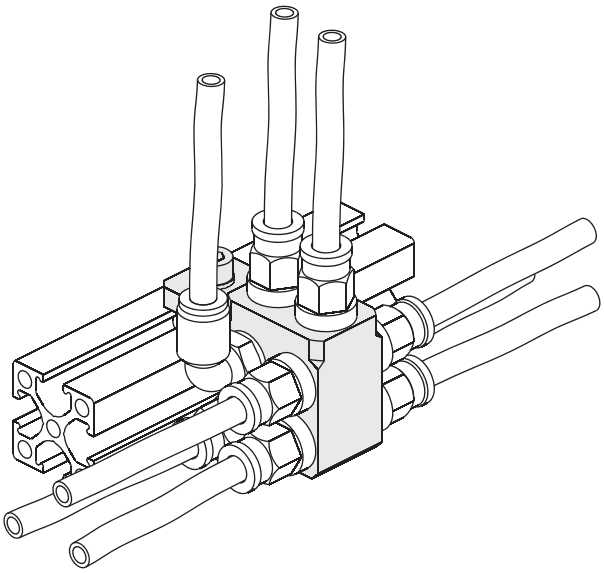

Blocco distributore

(kit completo di viti)
(materiale: alluminio)

Manifold block

(kit with screws)
(material: aluminium)

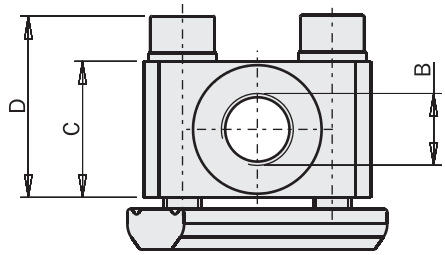

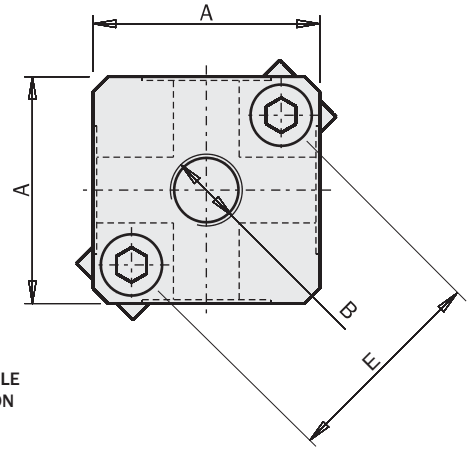

FIRST ANGLE PROJECTION

		MFI-A66	MFI-A67
A	[mm]	30	40
B	[mm]	(x5) G1/8”	(x5) G1/4”
C	[mm]	18	20
D	[mm]	24	23
E	[mm]	28	35
Peso *Weight*		50 g	80 g

Esempio di utilizzo
Application example

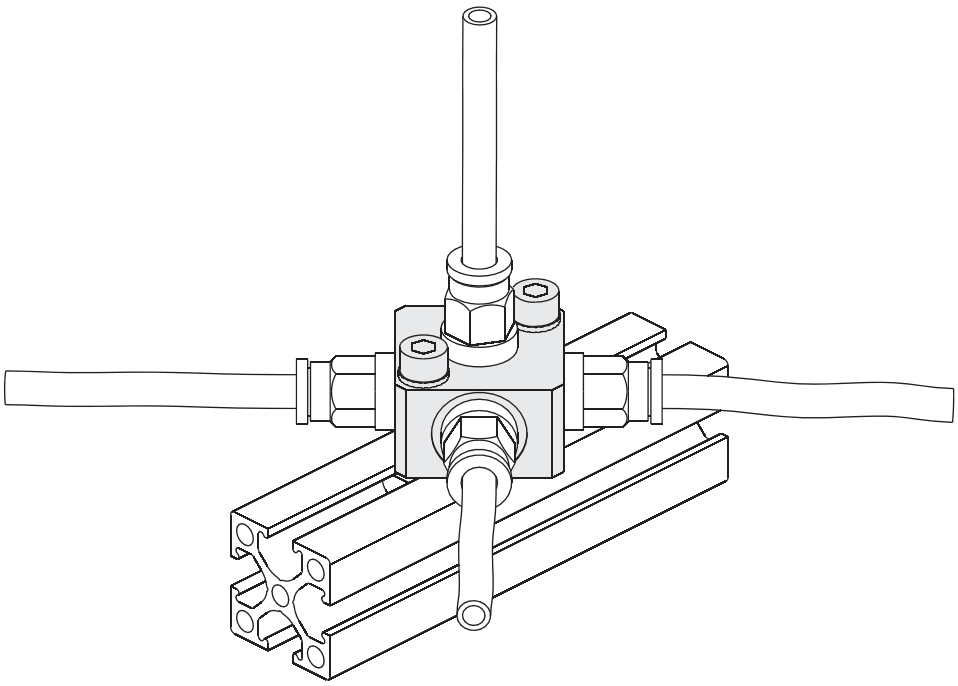

Blocchi distributori universali (1 canale)

(materiale: alluminio)

- Adatti a tutte le travi EMB/EMF.
- Orientabili in qualsiasi posizione.
- Raccordi dell'aria integrati.
- Dado last-minute incluso.

Universal distributor blocks (1 channel)

(material: aluminium)

- *Suitable for all EMB/EMF beams.*
- *Adjustable in any position.*
- *Built-in air fittings.*
- *Last-minute nut included.*

	Peso *Weight*
MFI-A379	60 g
MFI-A380	70 g
MFI-A381	110 g
MFI-A384	90 g

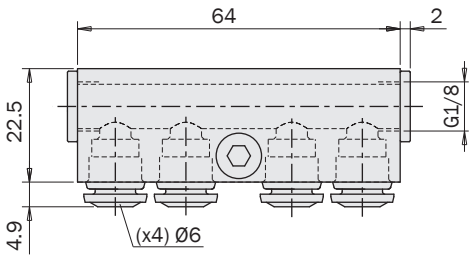

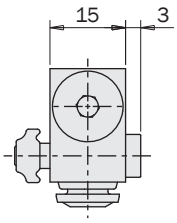

MFI-A379

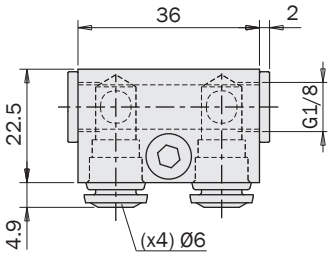

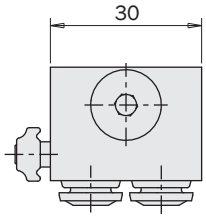

MFI-A380

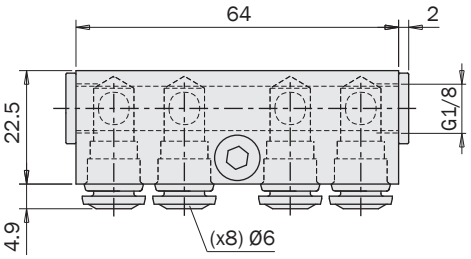

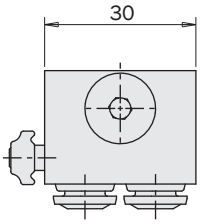

MFI-A381

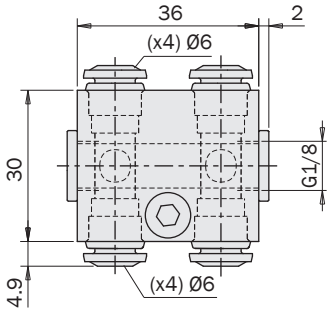

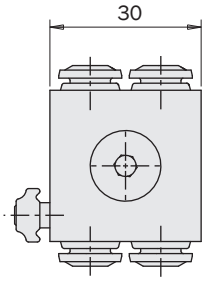

MFI-A384

Esempio di utilizzo
Application example

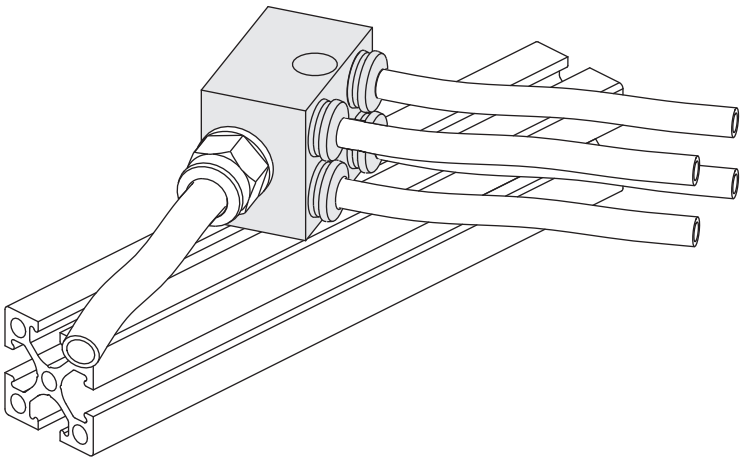

Supporto orientabile

(kit completo di viti)
(materiale: alluminio)

Swivelling support

(kit with screws)
(material: aluminium)

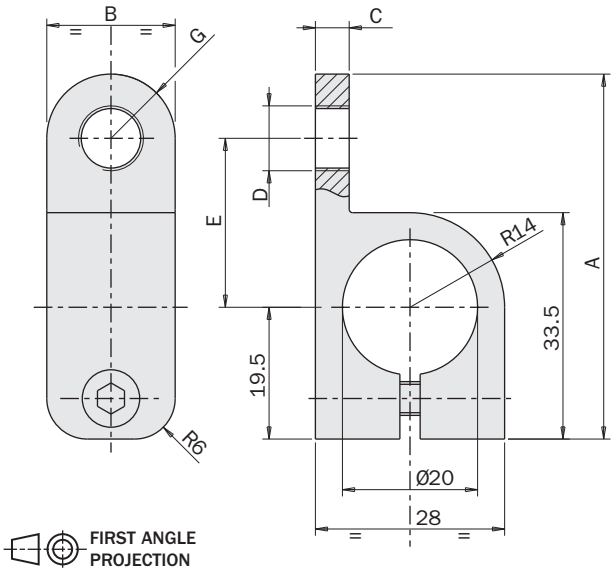

		MFI-A212	MFI-A213
A	[mm]	53.5	60.5
B	[mm]	19	24
C	[mm]	5	6
D	[mm]	G1/8”	M16x1
E	[mm]	25	29
G	[mm]	R9.5	R12
Peso *Weight*		30 g	40 g

Esempio di utilizzo
Application example

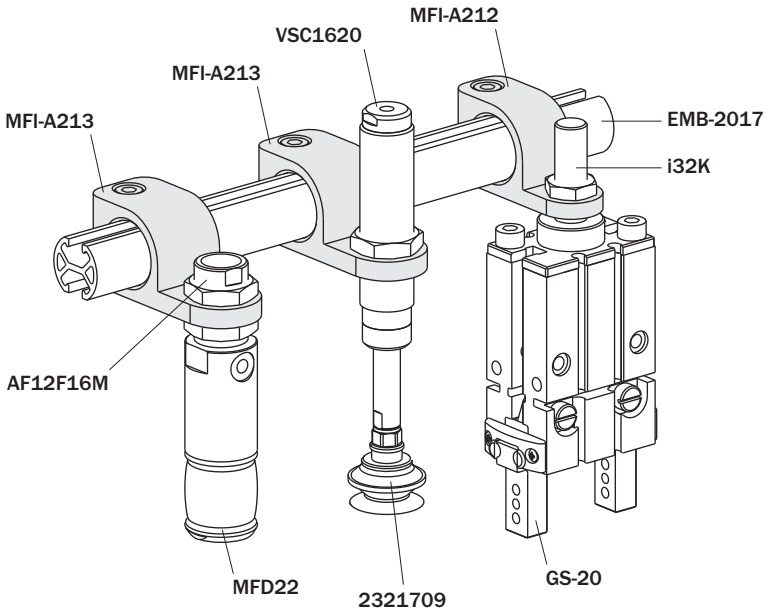

MFI

Blocco di connessione a croce

(kit completo di viti)
(materiale: alluminio)

		MFI-A214	MFI-A215
A	[mm]	54	56
B	[mm]	32.5	30.5
C	[mm]	14	18
D	[mm]	Ø10	Ø14
E	[mm]	19	22
Peso *Weight*		40 g	45 g

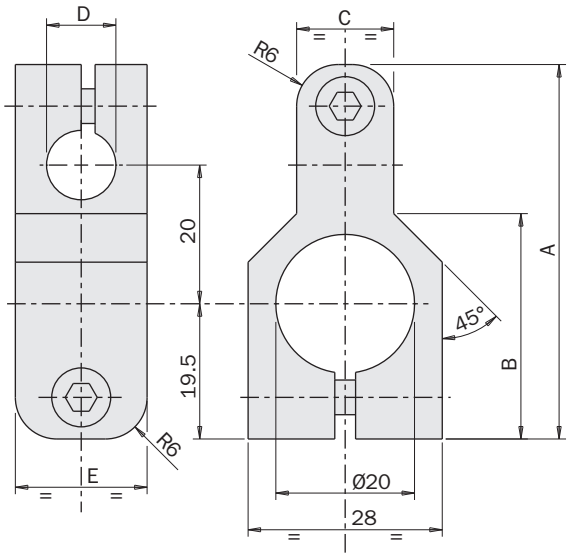

Cross connection block

(kit with screws)
(material: aluminium)

	MFI-A216
Peso *Weight*	70 g

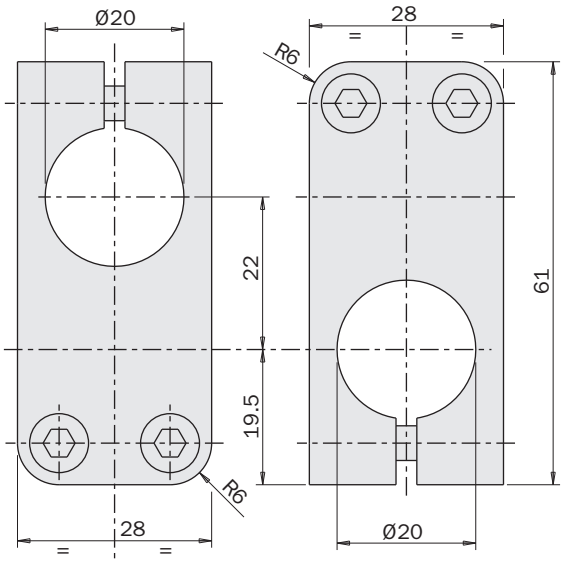

FIRST ANGLE PROJECTION

Esempio di utilizzo
Application example

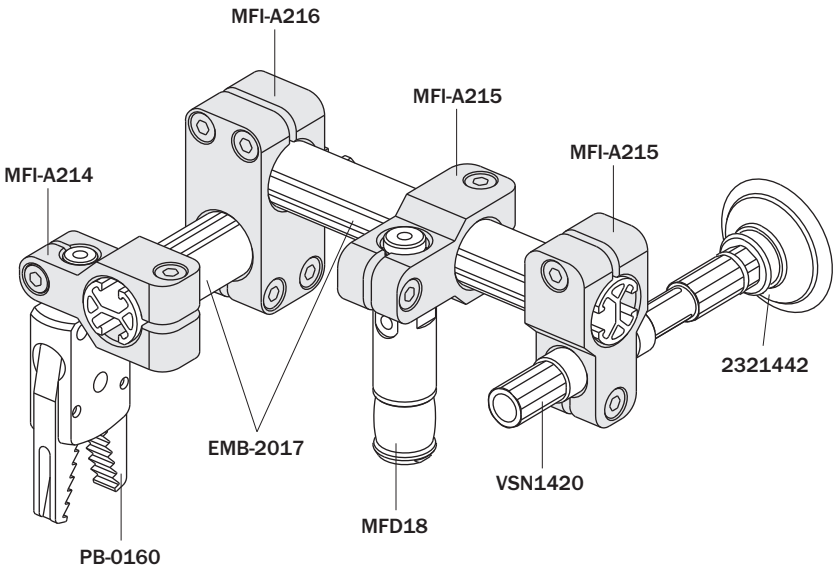

Gomito con cravatta

(kit completo di viti)
(materiale: alluminio)

Elbow arm

(kit with screws)
(material: aluminium)

		MFI-A59	MFI-A60	MFI-A61	MFI-A62	MFI-A63	MFI-A64	MFI-A65	MFI-A167	MFI-A168	MFI-A169
A	[mm]	Ø10	Ø14	Ø14	Ø14	Ø20	Ø20	Ø20	Ø30	Ø30	Ø30
B	[mm]	Ø10	Ø14	Ø14	Ø14	Ø20	Ø20	Ø20	Ø30	Ø30	Ø30
C	[mm]	11	11	11	11	11	11	11	16	16	16
D	[mm]	60	40	80	120	50	100	150	80	140	200
E	[mm]	12.5	15	15	15	18.5	18.5	18.5	24.7	24.7	24.7
F	[mm]	99.5	82.5	124	164	100	150	200	146	206	266
G	[mm]	18.5	19	19	19	23	23	23	31	31	31
Peso *Weight*		33 g	43 g	60 g	77 g	75 g	117 g	160 g	230 g	344.5 g	459 g

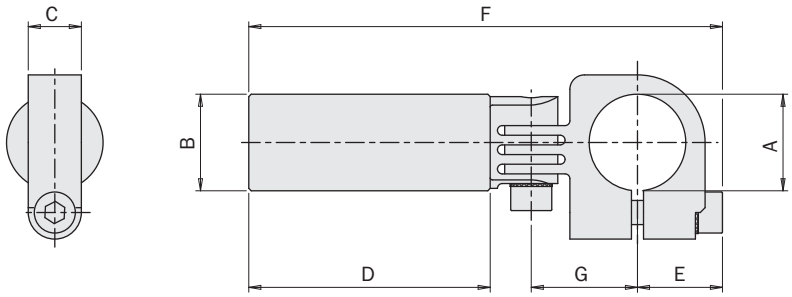

Esempio di utilizzo
Application example

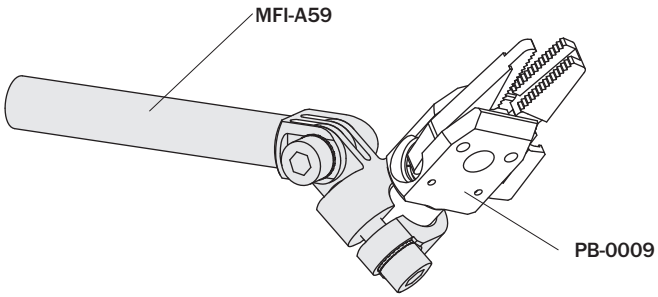

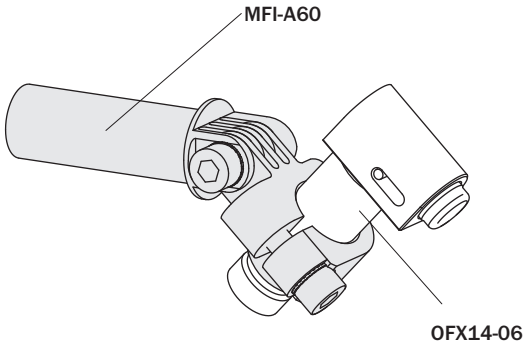

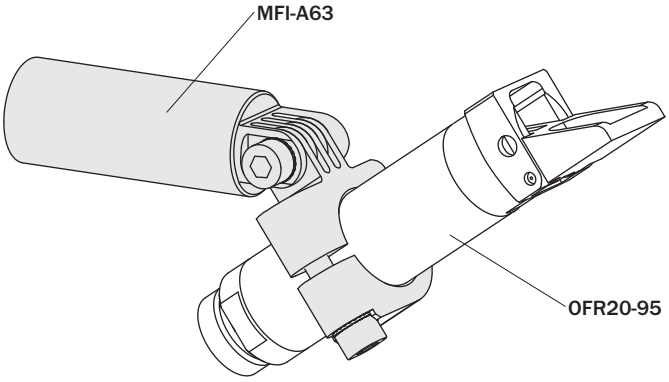

Snodo robusto con cravatta

(kit completo di viti)
(materiale: alluminio)

Heavy duty elbow arm

(kit with screws)
(material: aluminium)

		MFI-A195	MFI-A199	MFI-A200	MFI-A196	MFI-A197	MFI-A198
A	[mm]	Ø20	Ø20	Ø20	Ø30	Ø30	Ø30
B	[mm]	Ø20	Ø20	Ø20	Ø30	Ø30	Ø30
C	[mm]	25	25	25	35	35	35
D	[mm]	50	100	150	80	140	200
E	[mm]	19.5	19.5	19.5	27.3	27.3	27.3
F	[mm]	113.5	163.5	213.5	168.5	228.5	288.5
G	[mm]	28.7	28.7	28.7	40.7	40.7	40.7
Peso *Weight*		132.5 g	175 g	217 g	393.5 g	482.5 g	597 g

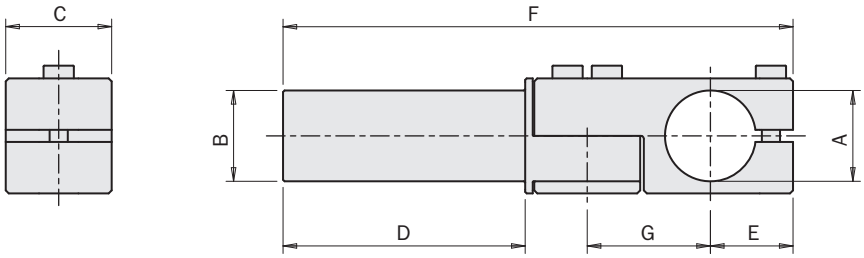

FIRST ANGLE PROJECTION

Esempio di utilizzo
Application example

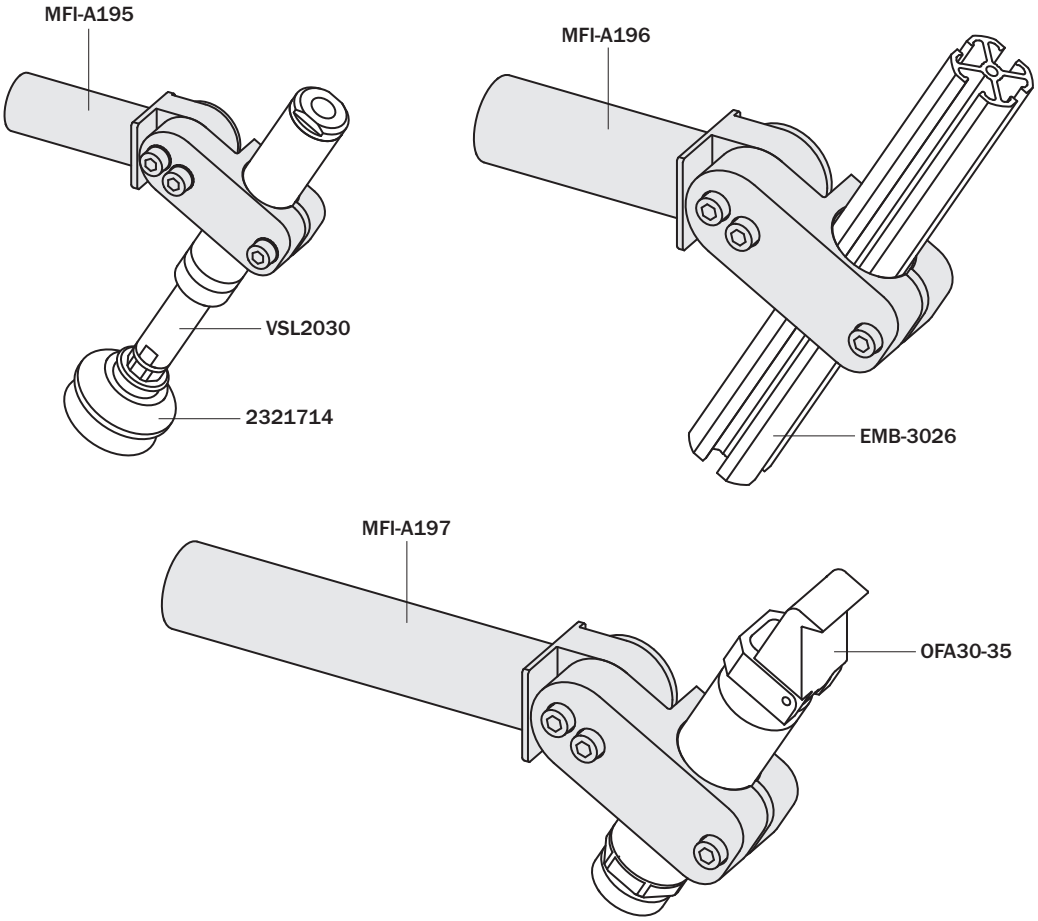

Gomito per ventosa

(kit completo di viti)
(materiale: alluminio)

Elbow arm for vacuum cup

(kit with screws)
(material: aluminium)

	A	B [mm]	C [mm]	D [mm]	E [mm]	G [mm]	L [mm]	M [mm]	N [mm]	Peso *Weight*
MFI-A142	M5	Ø10	16	60	5.5	12	8.5	18	86.5	27 g
MFI-A143	M5	Ø10	16	90	5.5	12	8.5	18	116.5	33 g
MFI-A144	G1/8"	Ø14	21.5	80	8.5	14	13	23	113	54 g
MFI-A145	G1/8"	Ø14	21.5	120	8.5	14	13	23	153	71 g
MFI-A146	G1/8"	Ø20	21.5	100	8.5	14	13	23	131.5	104.5 g
MFI-A147	G1/8"	Ø20	21.5	150	8.5	14	13	23	181.5	147 g
MFI-A148	G1/4"	Ø20	26	100	12	20	15.5	28.5	137	115.6 g
MFI-A149	G1/4"	Ø20	26	150	12	20	15.5	28.5	187	158 g
MFI-A507 NEW	G 3/8"	Ø30	34	200	21	24	19.5	42.5	253	450 g

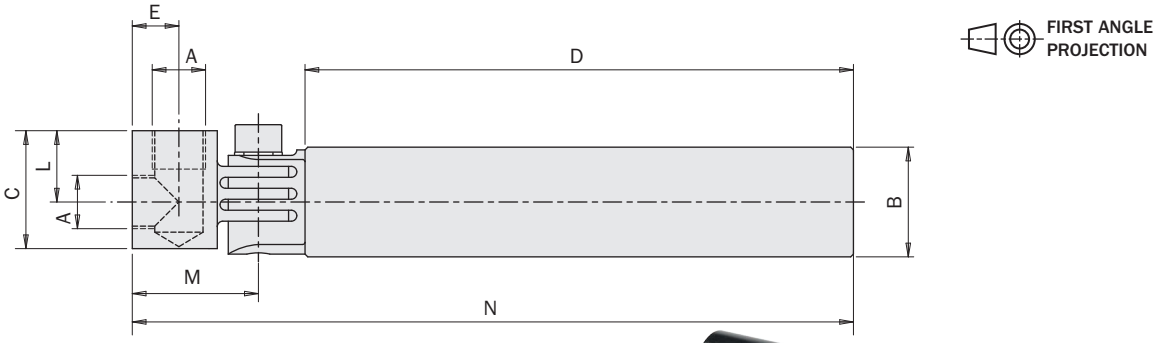

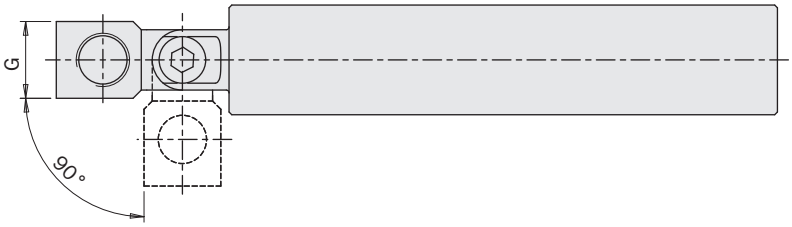

Esempio di utilizzo
Application example

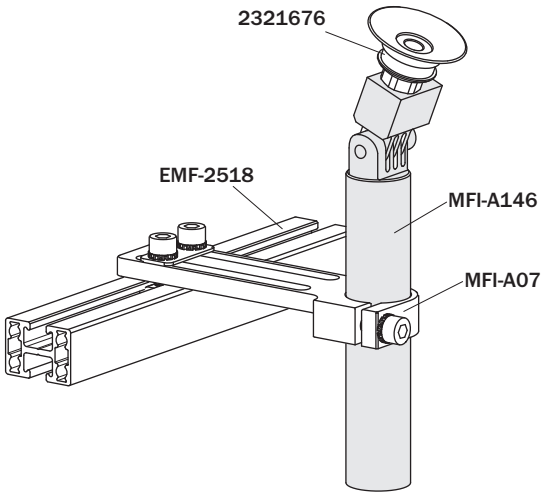

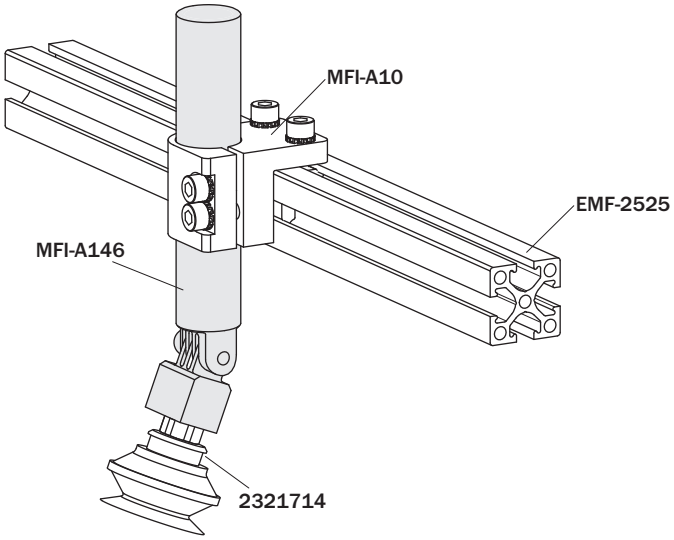

Gomito a cravatta per ventosa

(kit completo di viti)
(materiale: alluminio)

Elbow arm for vacuum cup clamping

(kit with screws)
(material: aluminium)

	A [mm]	B [mm]	C [mm]	D [mm]	E [mm]	F [mm]	G [mm]	H [mm]	I [mm]	L [mm]	Peso *Weight*
MFI-A256	Ø10	30	17	14.5	11	18	7	48	18.5	M5	14 g
MFI-A257	Ø10	60	17	14.5	11	18	7	78	18.5	M5	17 g
MFI-A258	Ø10	90	17	14.5	11	18	7	108	18.5	M5	20 g
MFI-A259	Ø14	40	22.5	19.4	14.5	23.5	9.5	63.5	24.5	G1/8"	32 g
MFI-A260	Ø14	80	22.5	19.4	14.5	23.5	9.5	103.5	24.5	G1/8"	40 g
MFI-A261	Ø14	120	22.5	19.4	14.5	23.5	9.5	143.5	24.5	G1/8"	48 g
MFI-A290	Ø20	50	28	23.3	18	30	12	80	33	G1/8"	63 g
MFI-A291	Ø20	100	28	23.3	18	30	12	130	33	G1/8"	78 g
MFI-A292	Ø20	150	28	23.3	18	30	12	180	33	G1/8"	93 g
MFI-A262	Ø20	50	30.5	23.3	18	30	12	80	30	G1/4"	58 g
MFI-A263	Ø20	100	30.5	23.3	18	30	12	130	30	G1/4"	73 g
MFI-A264	Ø20	150	30.5	23.3	18	30	12	180	30	G1/4"	88 g

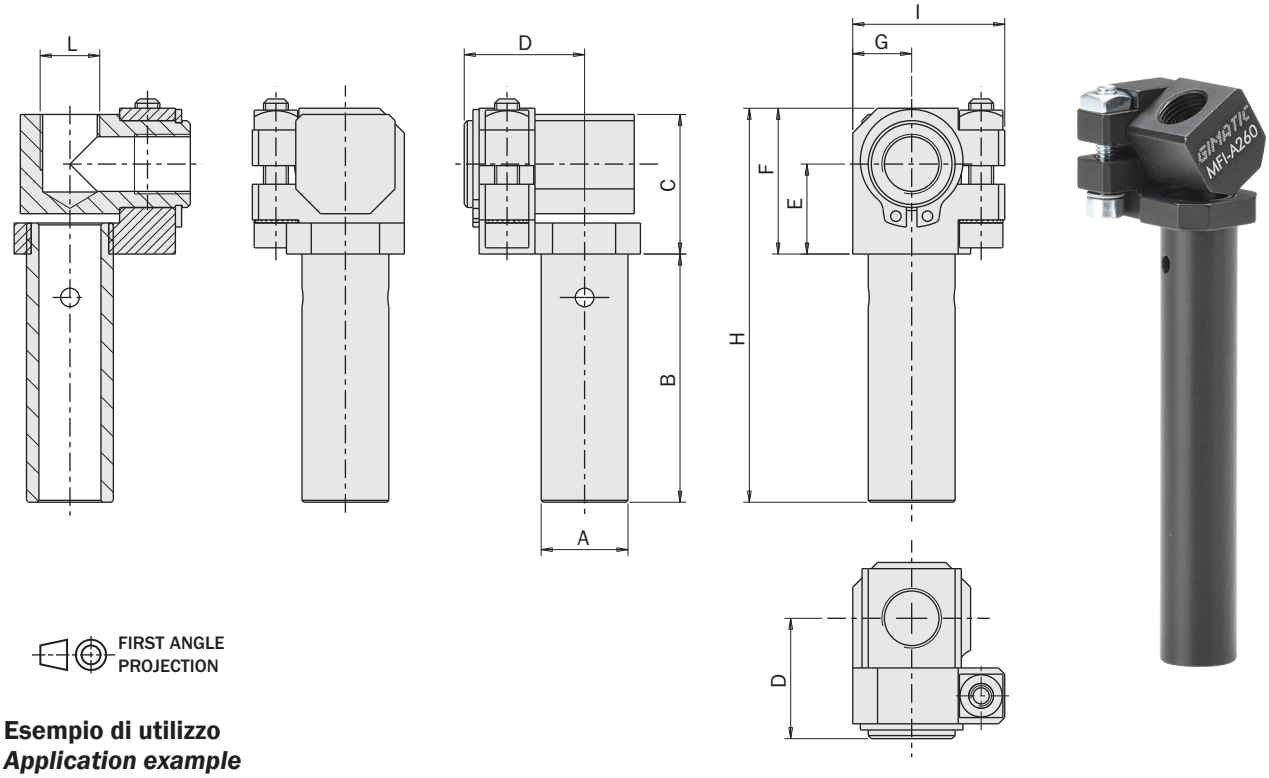

Esempio di utilizzo
Application example

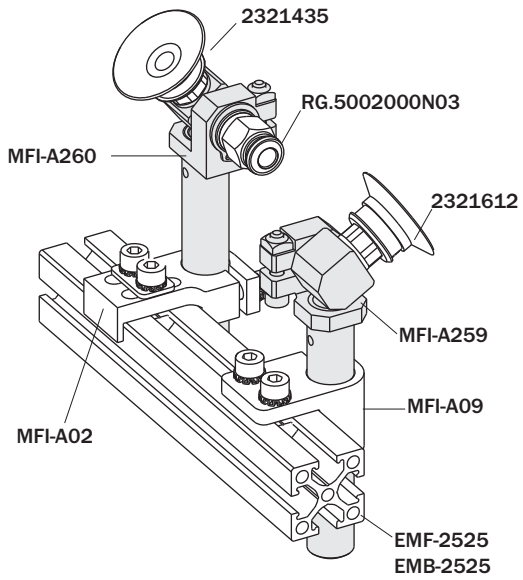

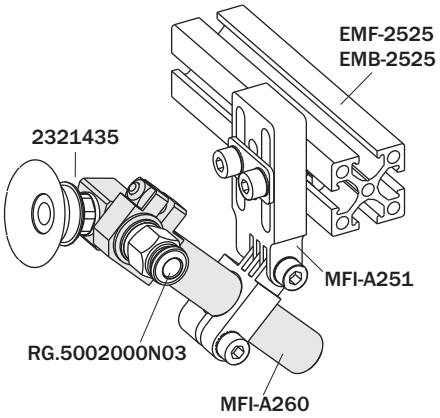

Prolunga con canale per l'aria
(materiale: alluminio)

Extension tube with air lead
(material: aluminium)

		MFI-A154	MFI-A155	MFI-A150	MFI-A151	MFI-A152	MFI-A153	NEW MFI-A506
A	[mm]	M5	M5	G1/8"	G1/8"	G1/4"	G1/4"	G 3/8"
B	[mm]	Ø10	Ø10	Ø14	Ø14	Ø20	Ø20	Ø30
C	[mm]	Ø2	Ø2	Ø4.5	Ø4.5	Ø6.5	Ø6.5	Ø10
D	[mm]	45	90	45	90	45	90	150
E	[mm]	50	95	52	97	53	98	159
F	[mm]	8	8	12	12	17	17	22
Peso *Weight*		10 g	15 g	15 g	25 g	30 g	55 g	225 g

FIRST ANGLE PROJECTION

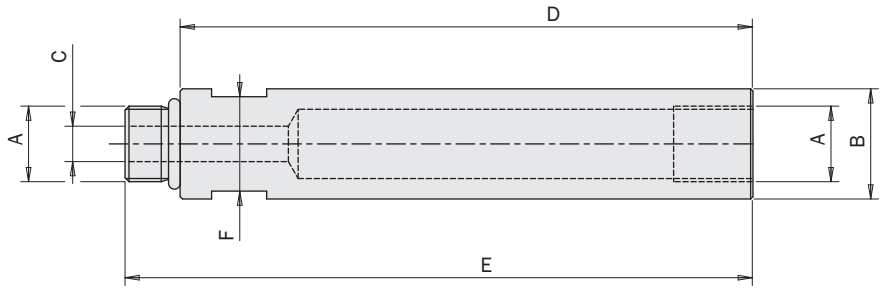

Esempio di utilizzo
Application example

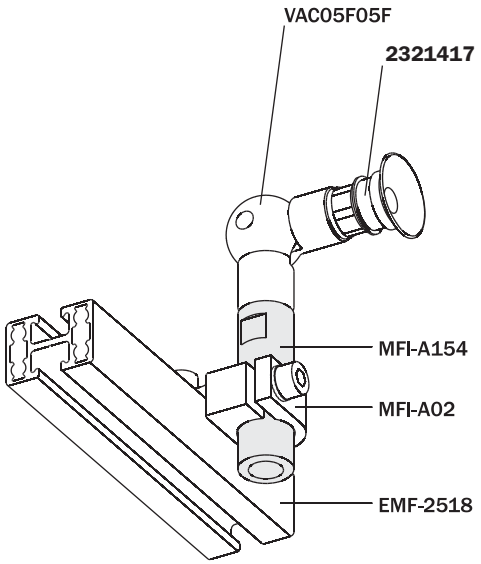

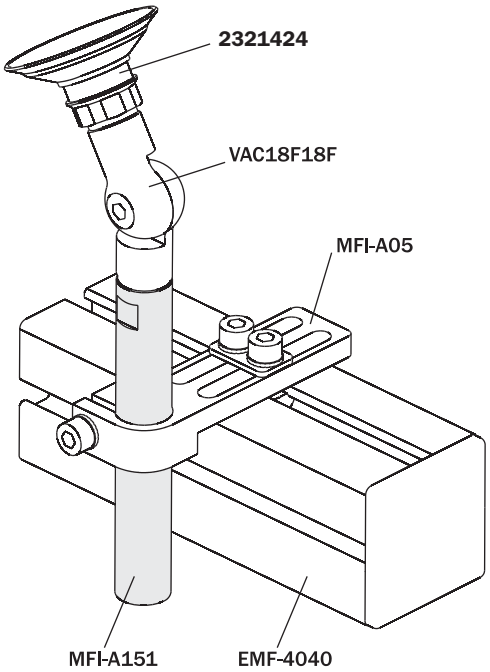

Staffa per il montaggio della pinza OFP20 su profilo

(kit completo di viti)
(materiale: acciaio)

OFP20 gripper mounting bracket, to use with profile

(kit with screws)
(material: steel)

	MFI-A176
Peso *Weight*	95 g

FIRST ANGLE PROJECTION

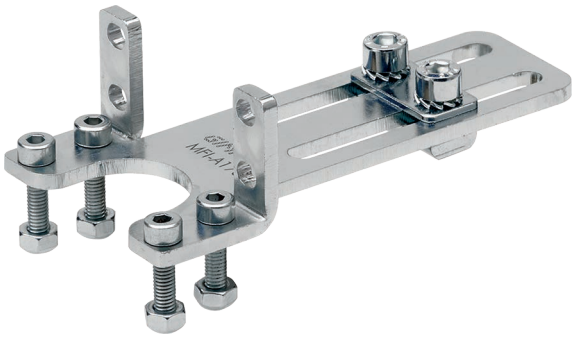

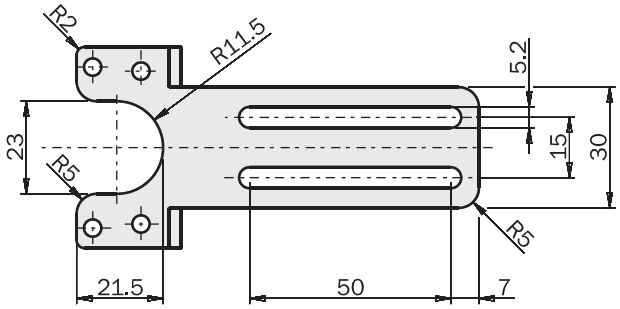

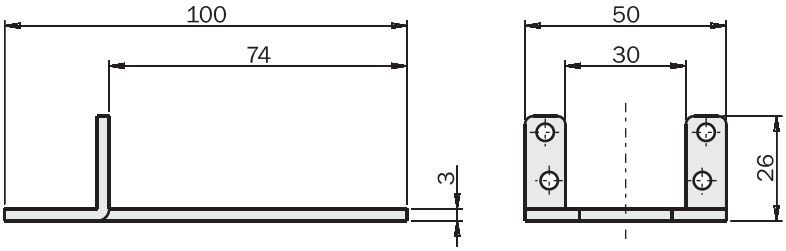

Esempio di utilizzo
Application example

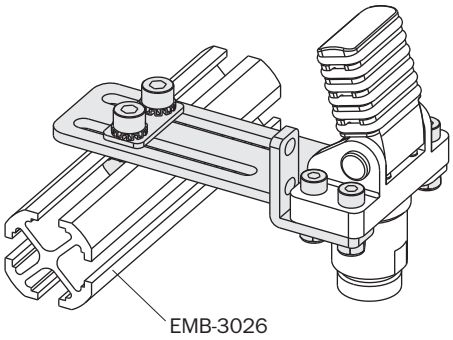

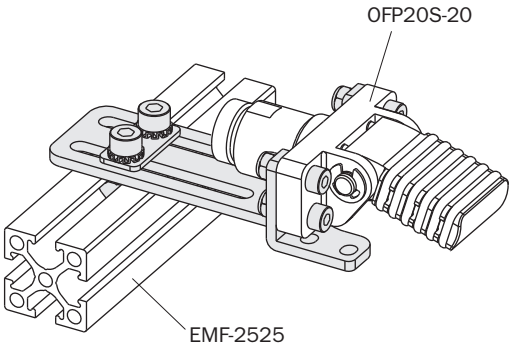

Kit di bloccaggio in plastica per estruso

(kit completo di viti)
(materiale: PA66)

Locking kit in technopolymer for extruded profile

(kit with screws)
(material: PA66)

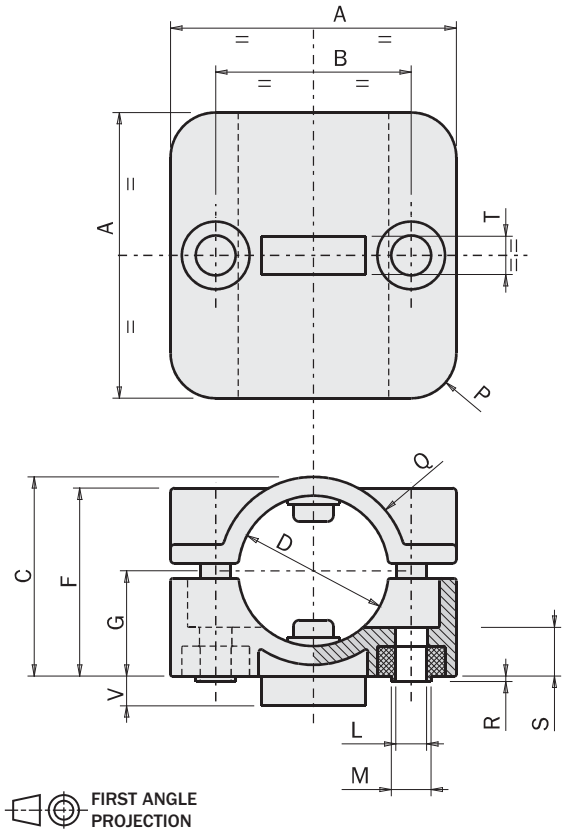

		MFI-A188	MFI-A189
A	[mm]	38	48
B	[mm]	26	36
C	[mm]	26.5	36.5
D	[mm]	Ø20	Ø30
F	[mm]	25	32
G	[mm]	14	18.5
L	[mm]	Ø4.1	Ø5.1
M	[mm]	Ø5.3	Ø6.4
P	[mm]	6	6
Q	[mm]	12.5	12.5
R	[mm]	0.7	1
S	[mm]	6.5	6.5
T	[mm]	-	-
V	[mm]	-	-
Peso *Weight*		48 g	77 g

Esempio di utilizzo
Application example

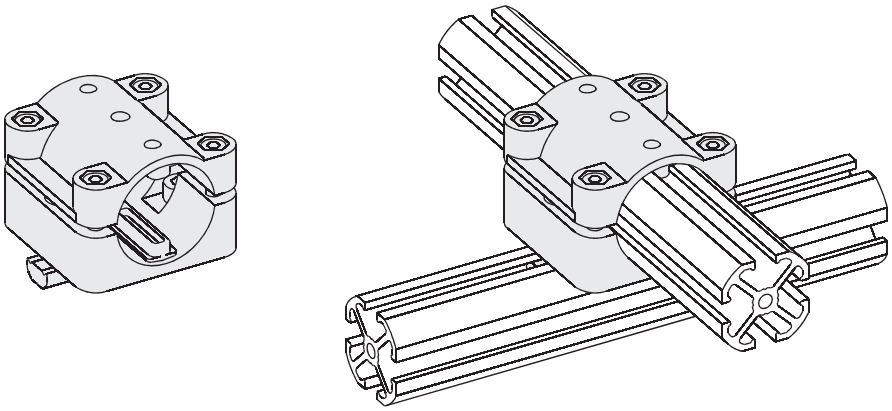

Kit di bloccaggio in plastica per doppio estruso

(kit completo di viti)
(materiale: PA66)

Locking kit in technopolymer for double extruded profile

(kit with screws)
(material: PA66)

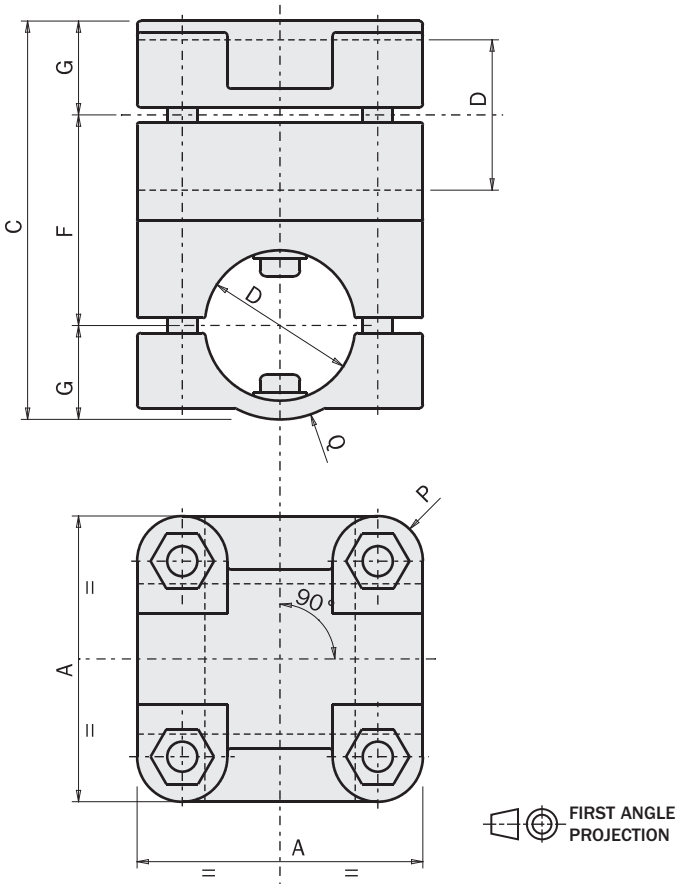

		MFI-A191	MFI-A192
A	[mm]	38	48
C	[mm]	53	73
D	[mm]	Ø20	Ø30
F	[mm]	28	37
G	[mm]	12.5	18
P	[mm]	6	6
Q	[mm]	12.5	18
Peso *Weight*		77 g	122 g

Esempio di utilizzo
Application example

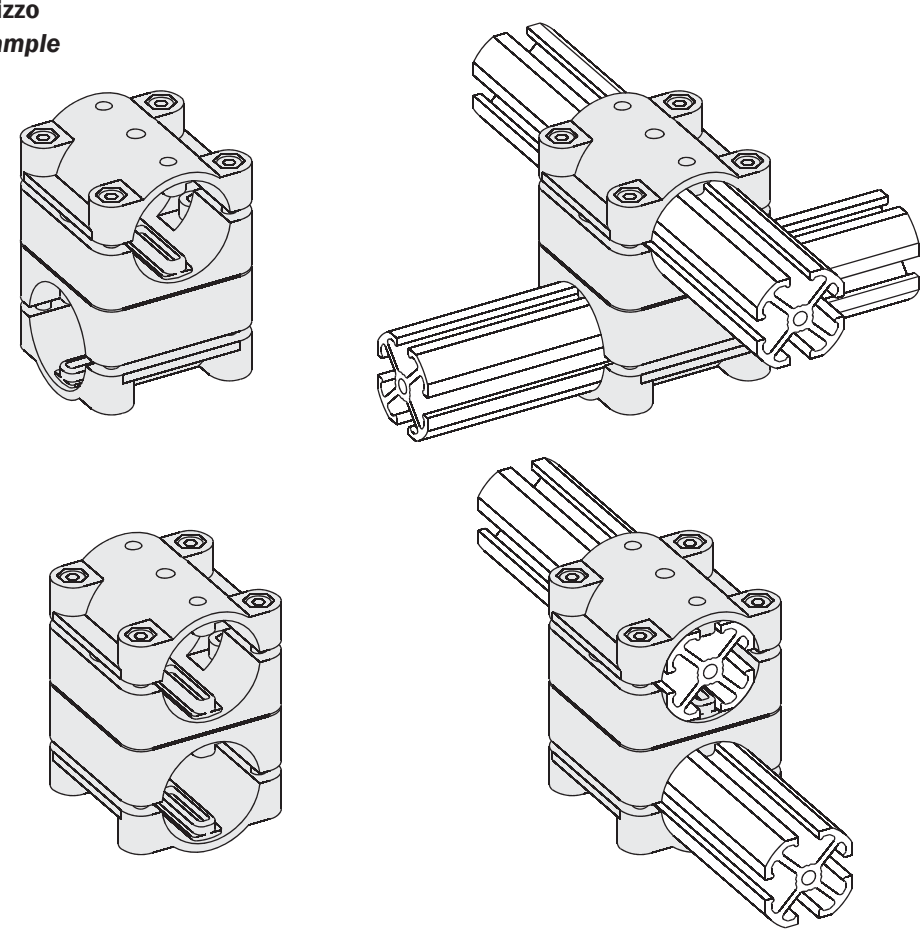

Spina di centraggio filettata
(materiale: POM)

Threaded centering pin
(material: POM)

		MFI-A235	MFI-A236	MFI-A237	MFI-A238
A	[mm]	Ø10	Ø14	Ø20	Ø30
B	[mm]	60	80	100	100
C	[mm]	68	88	111	113
D	[mm]	M8x1	M12x1	M17x1	M27x1
E	[mm]	6	8	12	15
F	[mm]	Ø3.5	Ø5	Ø6	Ø8
G	[mm]	5	7	10	14
Peso *Weight*		7 g	20 g	45 g	104 g

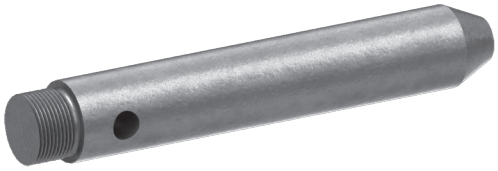

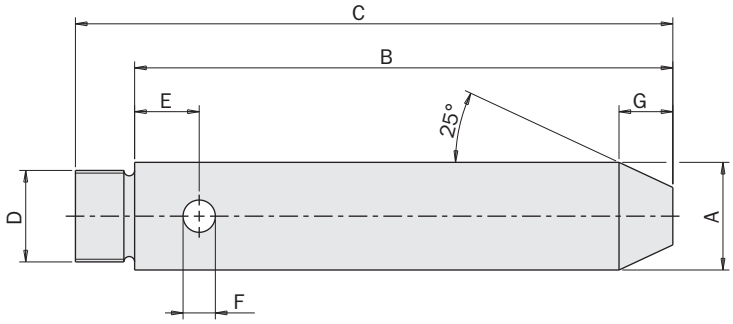

Esempio di utilizzo
Application example

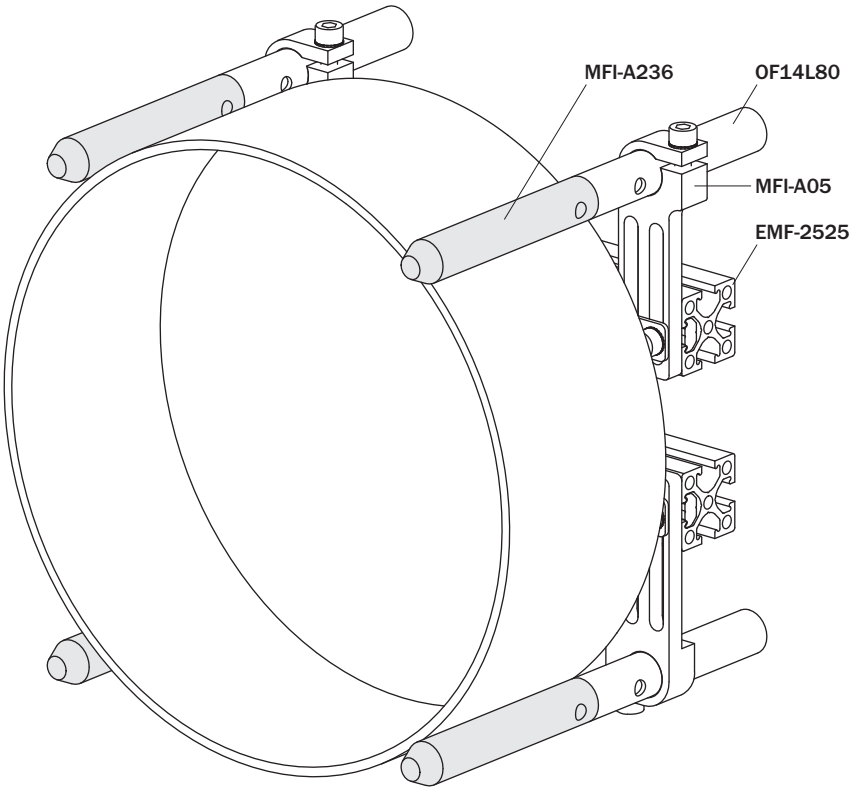

Staffa per fissaggio cavi

(confezione da 10 pezzi)
(materiale: PA66)

Hose mounting bracket

(10 pieces package)
(material: PA66)

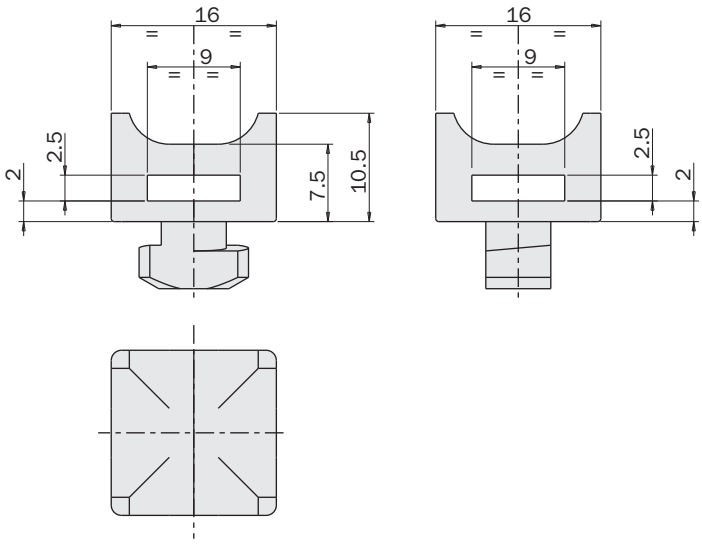

	MFI-A239
Peso *Weight*	20 g

Esempio di utilizzo
Application example

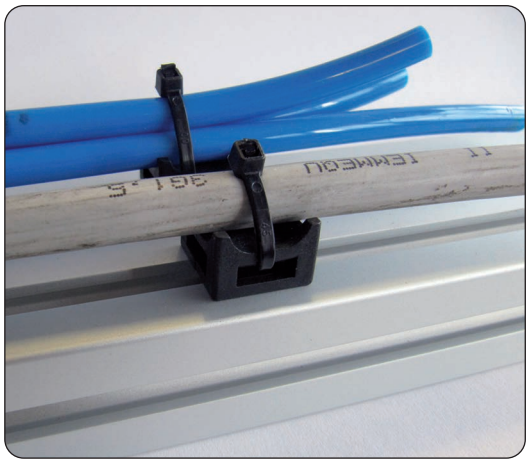

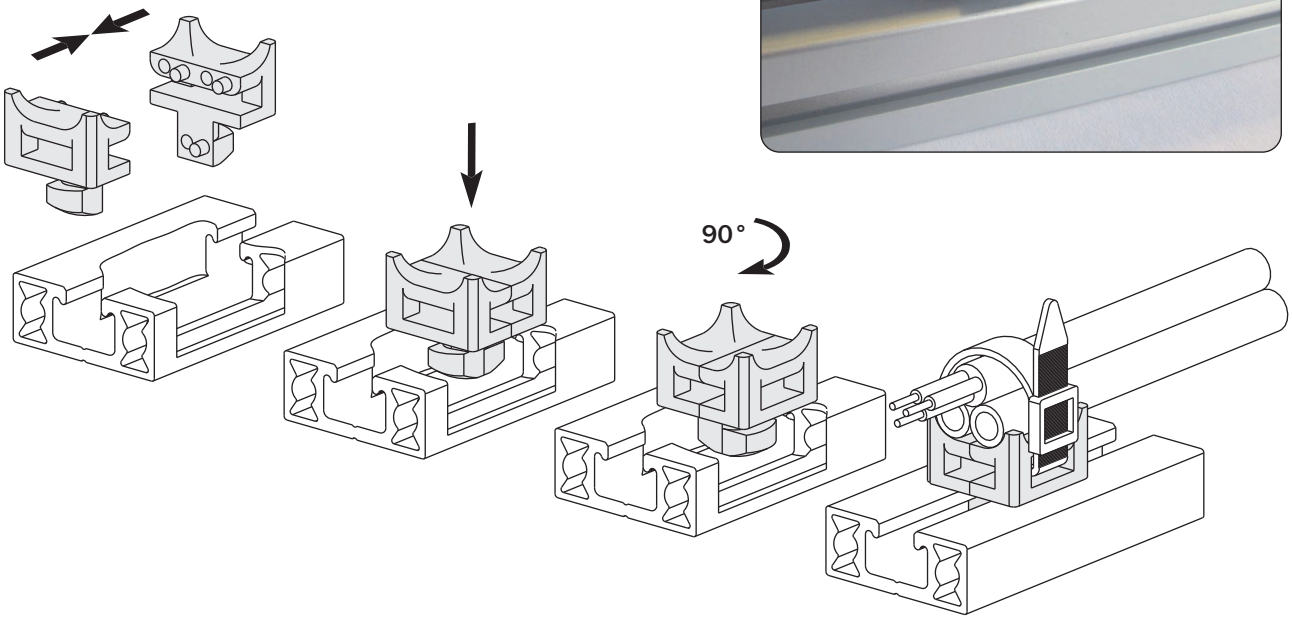

Porta sensore Ø18
(materiale: PA66 e alluminio)

Sensor holder Ø18
(material: PA66 and aluminium)

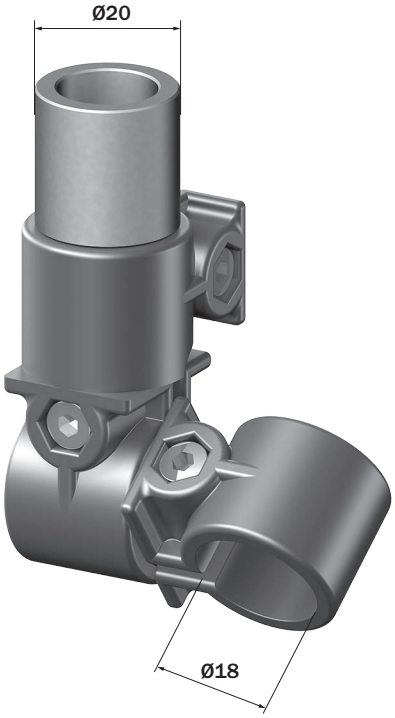

	MFI-A310
Peso *Weight*	47 g

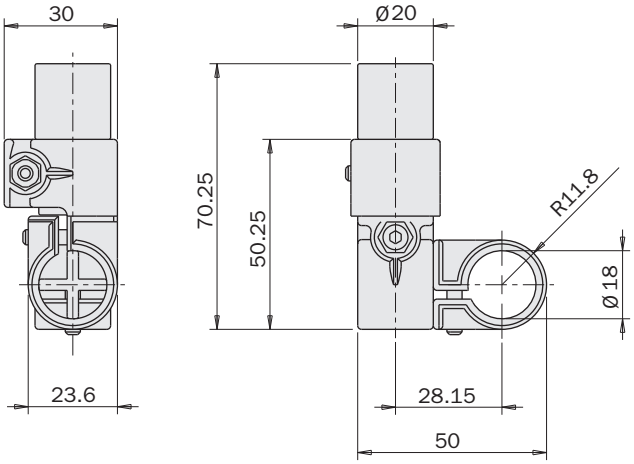

Esempio di utilizzo
Application example

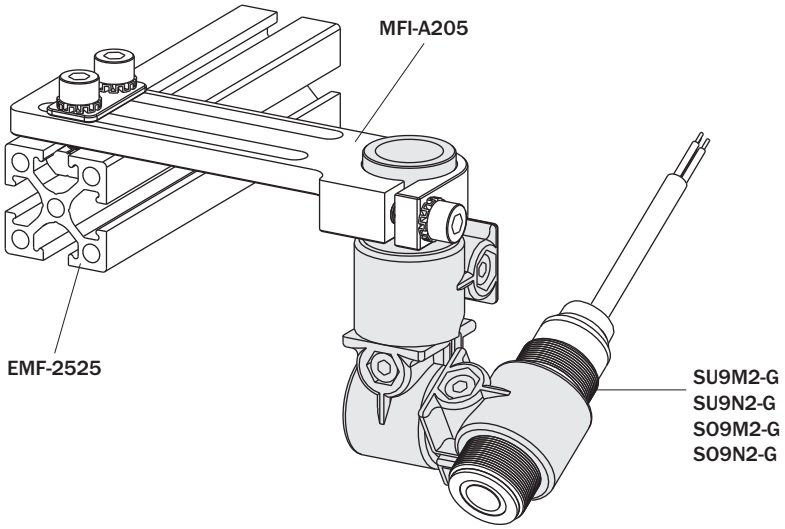

Staffa per sensori ottici

(kit completo di viti)

Mounting bracket for optical sensors

(kit with screws)

	MFI-A494	MFI-A495	MFI-A496
L [mm]	40	80	120
Peso *Weight*	41 g	58 g	75 g

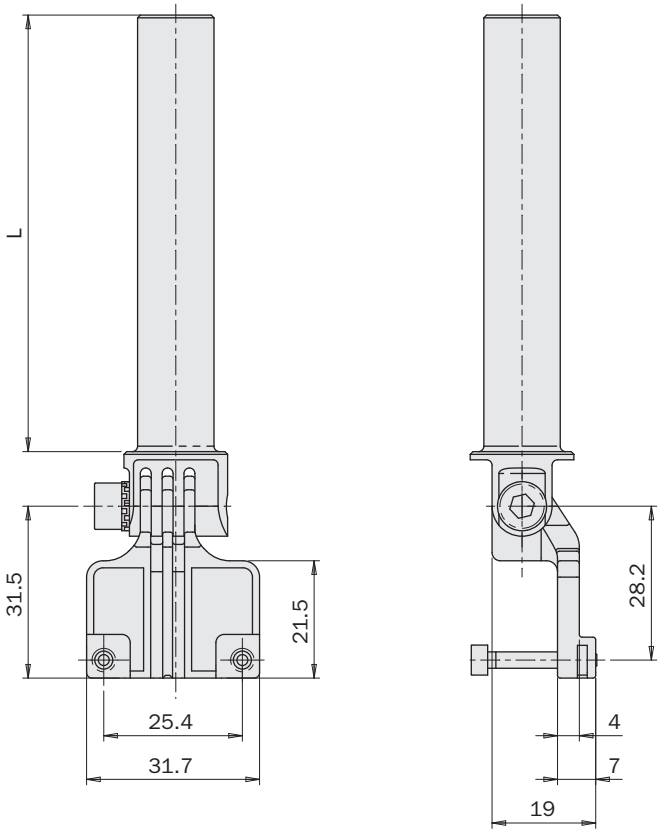

Esempio di utilizzo
Application example

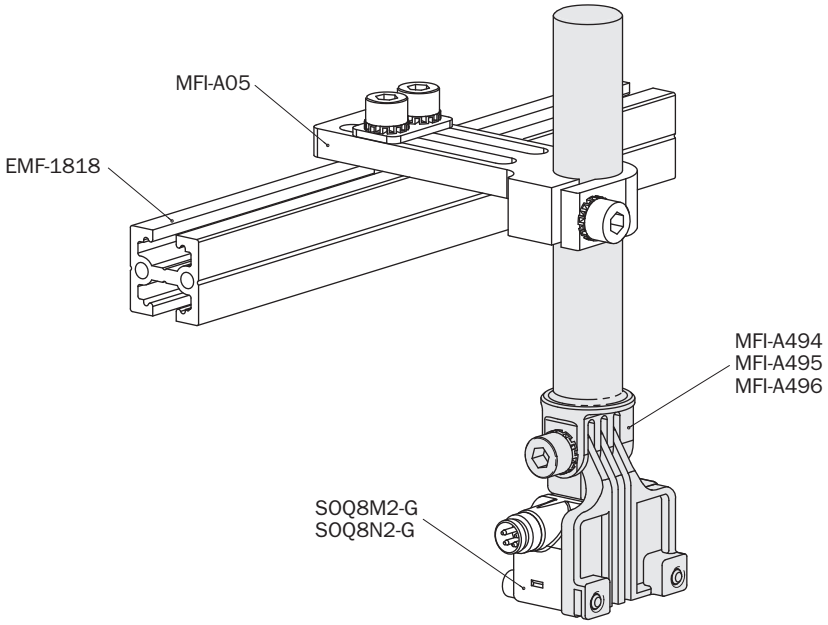

Staffa per fissaggio pinza

(kit completo di viti)
(materiale: alluminio)

Gripper mounting bracket

(kit with screws)
(material: aluminium)

	MFI-A314
per *for*	AA / SGP-40S
Peso *Weight*	25 g

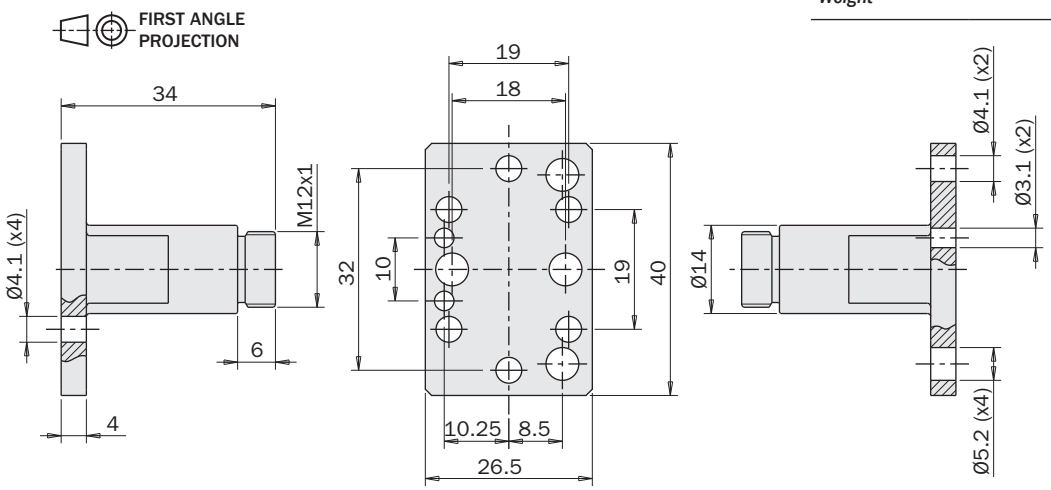

Esempio di utilizzo
Application example

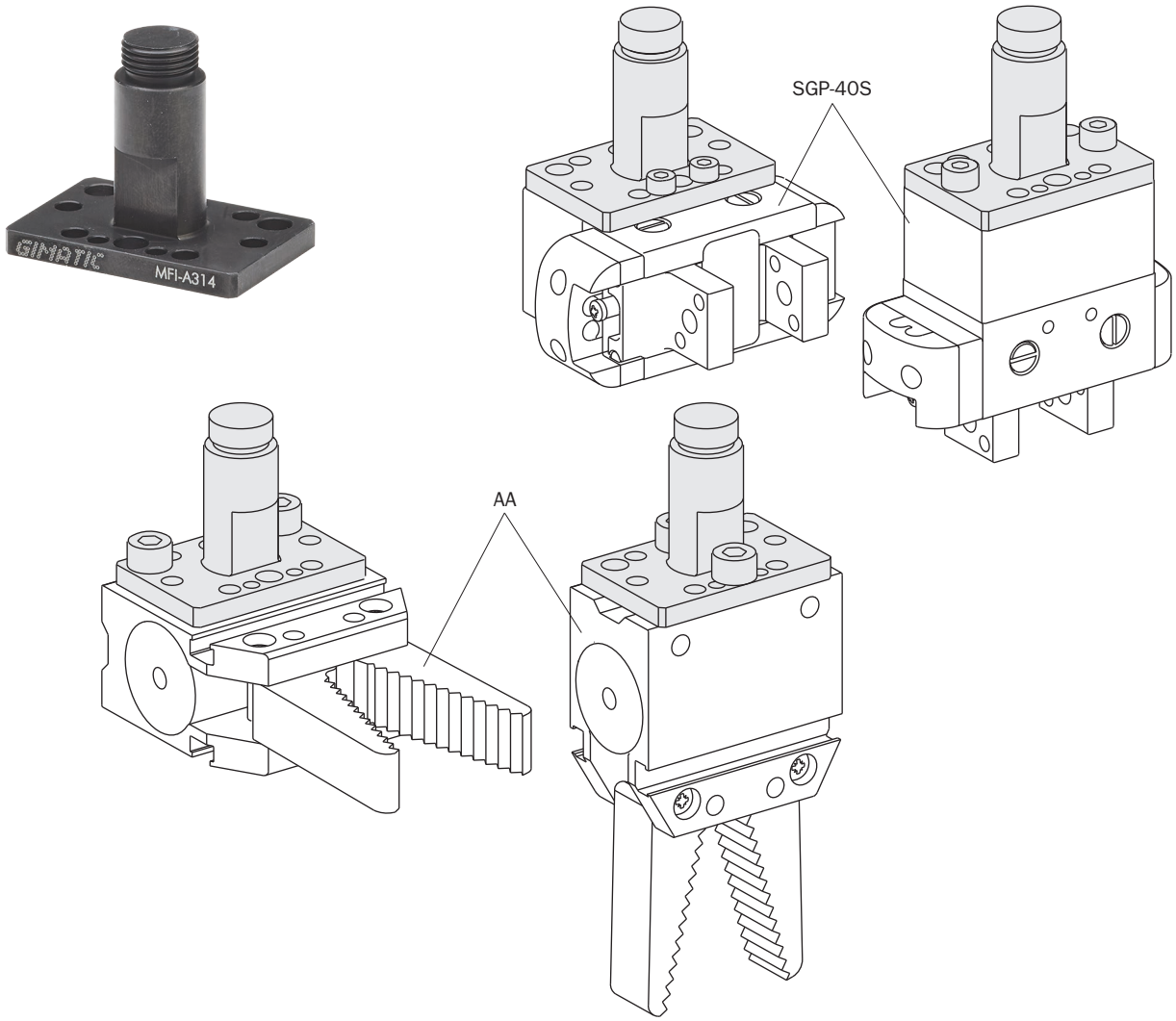

Staffa per fissaggio pinza

(kit completo di viti)
(materiale: alluminio)

Gripper mounting bracket

(kit with screws)
(material: aluminium)

	MFI-A502	MFI-A317	MFI-A316	MFI-A315	MFI-A503
per *for*	SGP-16S	SGP-20S	SGP-25S	SGP-32S	SGP-50S
A [mm]	13.5	16	18	22	30
B [mm]	5.25	5.5	6	8	/
C [mm]	12	15	20	25	40
D [mm]	7	8	10	10	/
E [mm]	16	20	26	32	50
F [mm]	/	Ø2.6	Ø3.1	Ø4.2	Ø5.2
G [mm]	Ø10	Ø10	Ø10	Ø10	Ø20
H [mm]	21	21	22	23	39
I [mm]	Ø2.2	Ø2.6	Ø3.1	Ø3.1	/
L [mm]	5	5	5	5	8
M [mm]	M8x1	M8x1	M8x1	M8x1	M17x1
N [mm]	2	2	3	3	4
P [mm]	4.75	/	/	/	/
Q [mm]	1.25	/	/	/	/
Peso *Weight*	4.67 g	11 g	9 g	7 g	43.25 g

MFI-A502

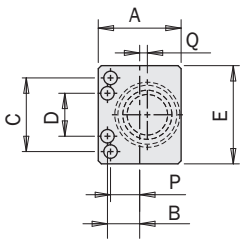

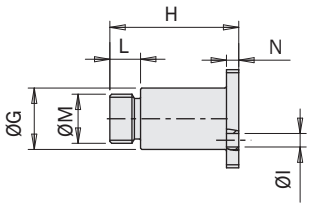

MFI-A315
MFI-A316
MFI-A317
MFI-A503

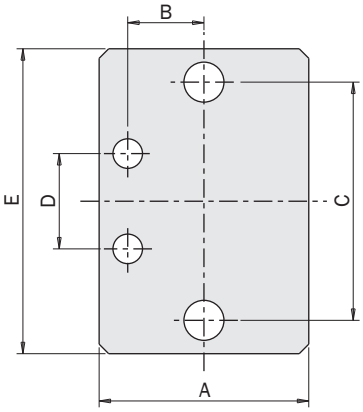

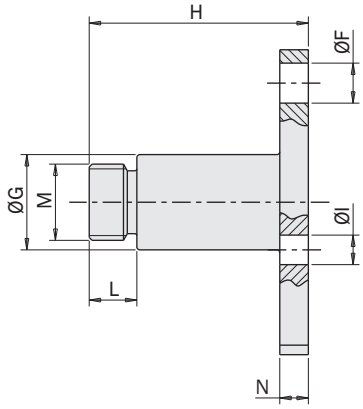

Esempio di utilizzo
Application example

FIRST ANGLE PROJECTION

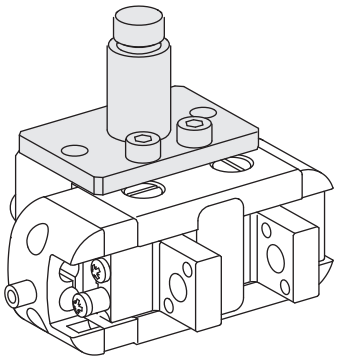

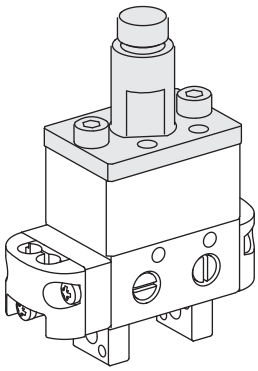

Staffa per fissaggio pinza

(kit completo di viti)
(materiale: alluminio)

Gripper mounting bracket

(kit with screws)
(material: aluminium)

		MFI-A318	MFI-A319	MFI-A320
per *for*		PQ1608	PQ2012	PQ2516
A	[mm]	19.5	24	28
B	[mm]	14	17	21
C	[mm]	20	25	29
D	[mm]	17	21	24
E	[mm]	25.5	32	36
F	[mm]	Ø3.1	Ø4.2	Ø4.2
G	[mm]	Ø10	Ø14	Ø14
H	[mm]	22	27.5	29
I	[mm]	M2.5	M3	M3
L	[mm]	5	6	6
M	[mm]	M8x1	M12x1	M12x1
N	[mm]	3	2.5	4
Peso *Weight*		11 g	18 g	20 g

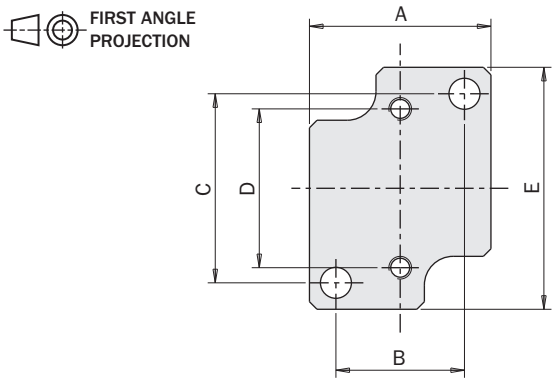

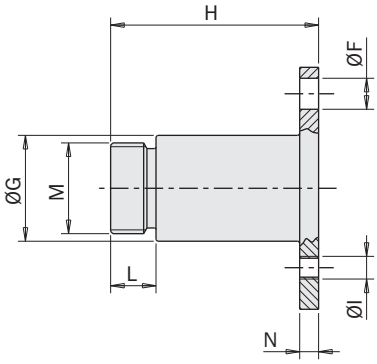

Esempio di utilizzo
Application example

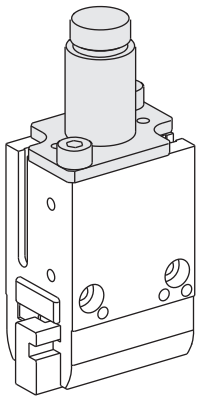

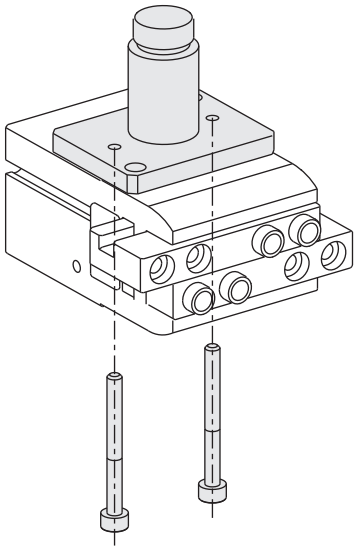

Staffa per fissaggio pinza

(kit completo di viti)
(materiale: alluminio)

Gripper mounting bracket

(kit with screws)
(material: aluminium)

		MFI-A321	MFI-A322	MFI-A323	MFI-A324
per *for*		GS-10 / GW-10	GS-16 / GW-16	GS-20 / GW-20	GS-25 / GW-25
A	[mm]	17.5	24	28	34
B	[mm]	12	15	18	22
C	[mm]	18	22	32	40
D	[mm]	23.5	31	42	52
E	[mm]	21	26.5	30	39
F	[mm]	Ø3.1	Ø4.1	Ø5.2	Ø6.2
G	[mm]	Ø10	Ø14	Ø14	Ø20
H	[mm]	5	6	6	8
I	[mm]	2	2.5	4	4
L	[mm]	M8x1	M12x1	M12x1	M17x1
Peso *Weight*		8 g	18 g	29 g	57 g

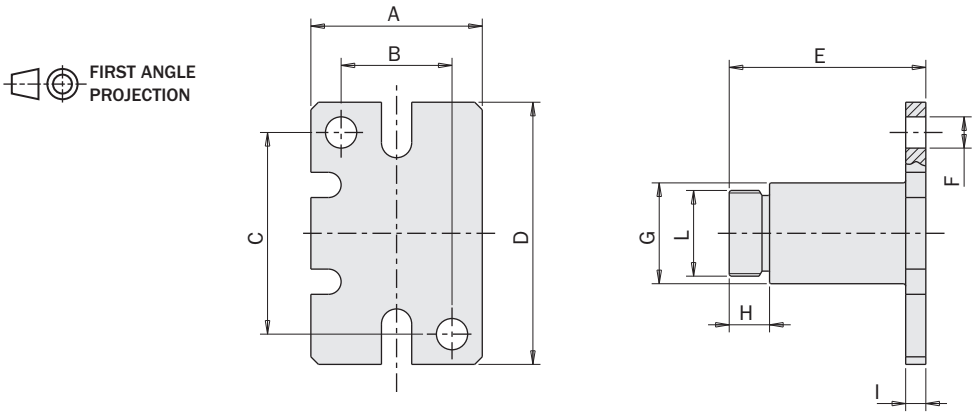

Esempio di utilizzo
Application example

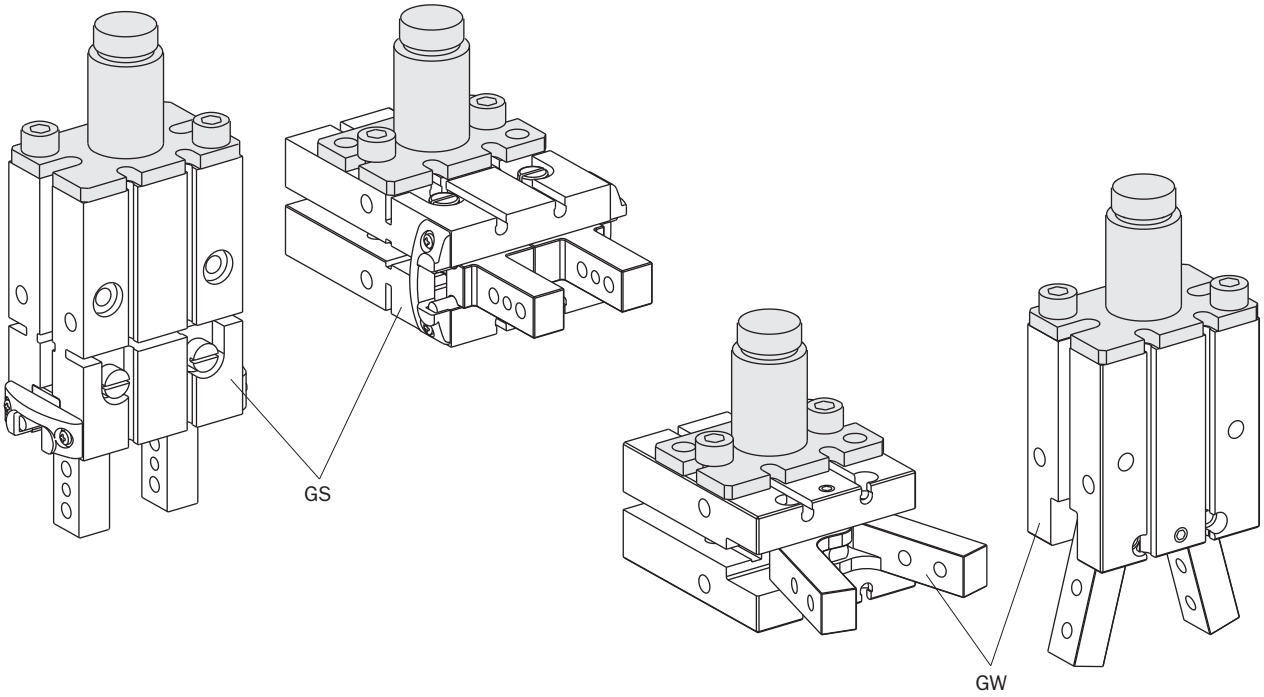

Staffa per fissaggio pinza

(kit completo di viti)
(materiale: alluminio)

Gripper mounting bracket

(kit with screws)
(material: aluminium)

		MFI-A497	MFI-A325	MFI-A326	MFI-A499	MFI-A327
per *for*		SZ08	SZ12	SZ16	SZ20	SZ25
A	[mm]	22	29	34.5	50	62
B	[mm]	-	17	20	25	30
C	[mm]	16	22	25	40	50
D	[mm]	Ø10	Ø14	Ø14	Ø20	Ø20
E	[mm]	M8x1	M12x1	M12x1	M17x1	M17x1
F	[mm]	5	6	6	8	8
G	[mm]	-	28	30	38	45
H	[mm]	-	17	17.5	23	26.5
I	[mm]	M3	M4	M5	M5	M6
L	[mm]	-	M4	M5	M5	M6
M	[mm]	-	32	32	42	46
N	[mm]	-	22	25	40	50
O	[mm]	-	21	21	29	29
P	[mm]	24	27	27	37	39
Q	[mm]	21	35.5	36.5	49	52
R	[mm]	10	-	-	-	-
Peso *Weight*		8 g	33 g	41 g	90 g	140 g

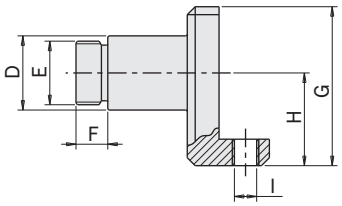

FIRST ANGLE PROJECTION

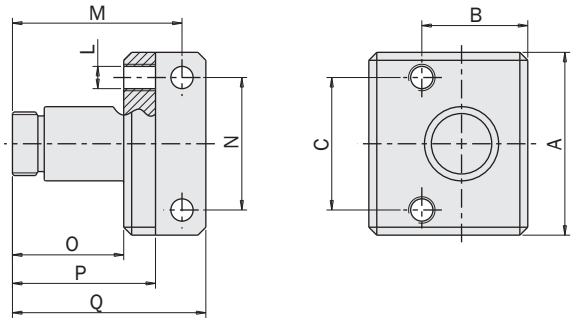

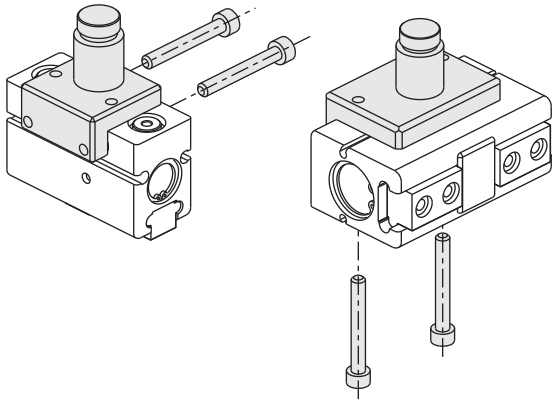

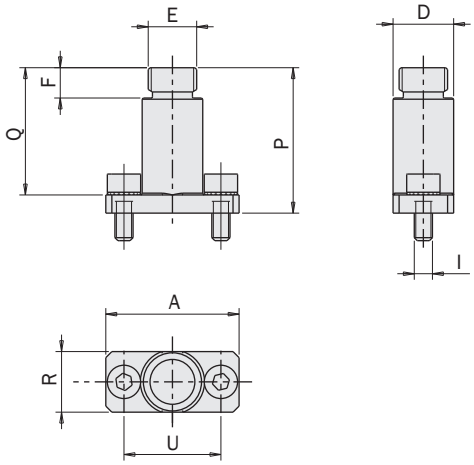

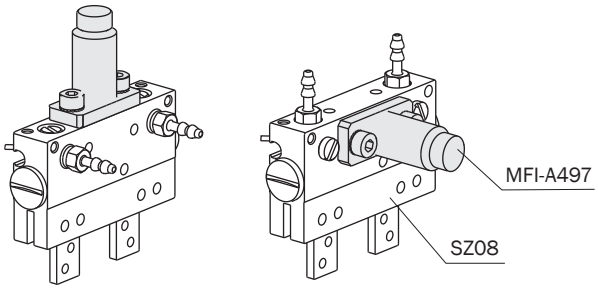

Interfaccia per slitta ZJ

(kit completo di viti)
(materiale: alluminio)

Interface for ZJ slide

(kit with screws)
(material: aluminium)

	MFI-A360
per *for*	ZJ-3235
Peso *Weight*	220 g

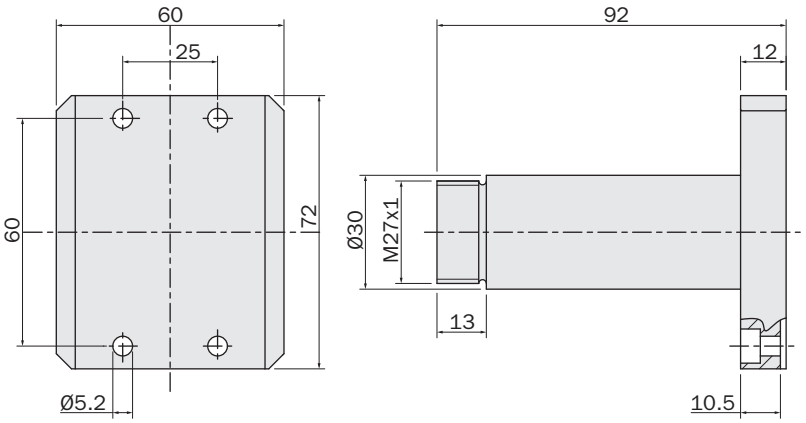

FIRST ANGLE PROJECTION

Esempio di utilizzo
Application example

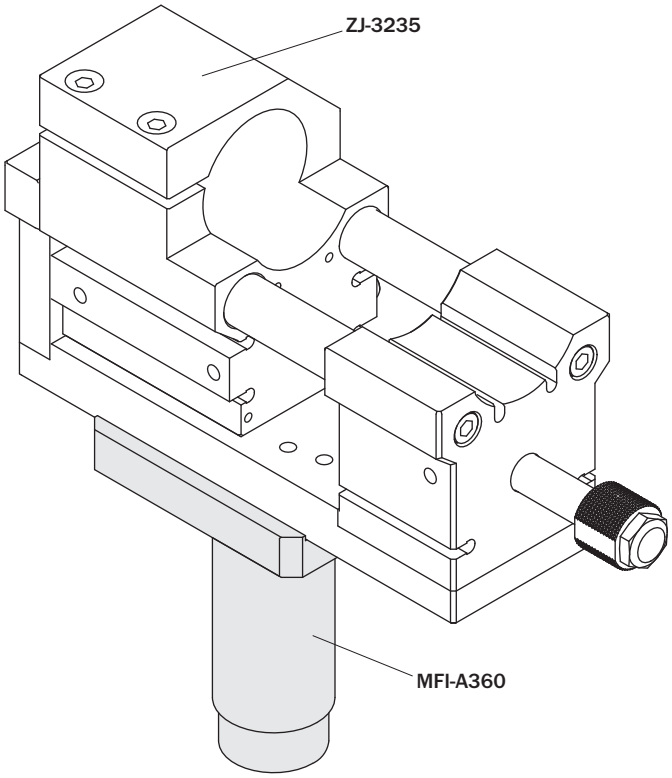

Interfaccia per TGP20

(kit completo di viti)
(materiale: alluminio)

Interface for TGP20

(kit with screws)
(material: aluminium)

	MFI-A504
per *for*	TGP20
Peso *Weight*	32 g

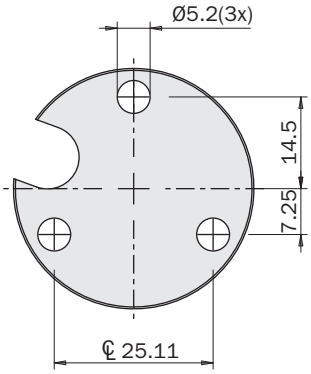

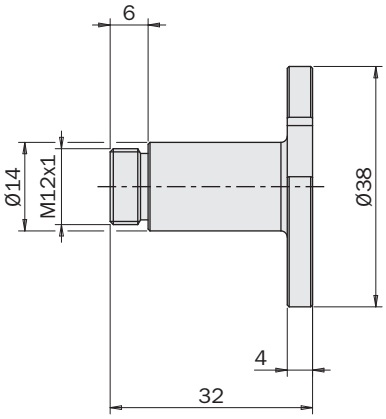

FIRST ANGLE PROJECTION
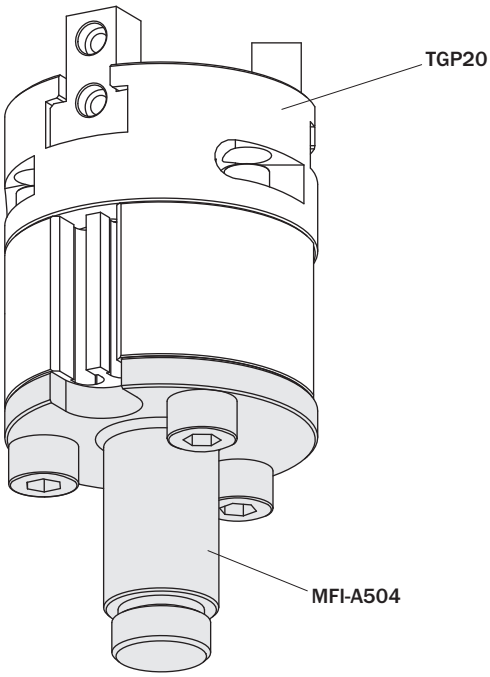
Esempio di utilizzo
Application example